Nueva Cremona para corredizas de perfiles estrechos

Soluciones Roto Fermax

Nueva Cremona para corredizas de perfiles estrechos

La nueva **cremona amplía** la familia multipunto ahora con posibilidad de uso en perfiles estrechos.

Con líneas discretas, funcionamiento suave y una construcción robusta, el sistema ofrece exactamente lo que exigen los proyectos contemporáneos: **diseño limpio y funcionamiento a largo plazo.**

Cada componente fue desarrollado para lograr el equilibrio perfecto entre ligereza visual y desempeño mecánico, manteniendo la durabilidad y el estándar de calidad que caracterizan Roto Fermax.

Elegante e preciso

Diseño discreto, cierre suave y accionamiento silencioso — ideal para proyectos que priorizan la estética sin renunciar a la solidez y la calidad.

Robustez, durabilidad y resistencia a la corrosión

Mecanismo multipunto reforzado con puntos de cierre por gancho, que garantiza estabilidad. Ofrece una excelente resistencia a la corrosión, siendo el producto ideal para zonas húmedas y/o costeras.

Configuración Flexible y fácil instalación

Compatible con diversas geometrías de perfil, instalación directa sin suplementos y plena integración con manijas existentes.

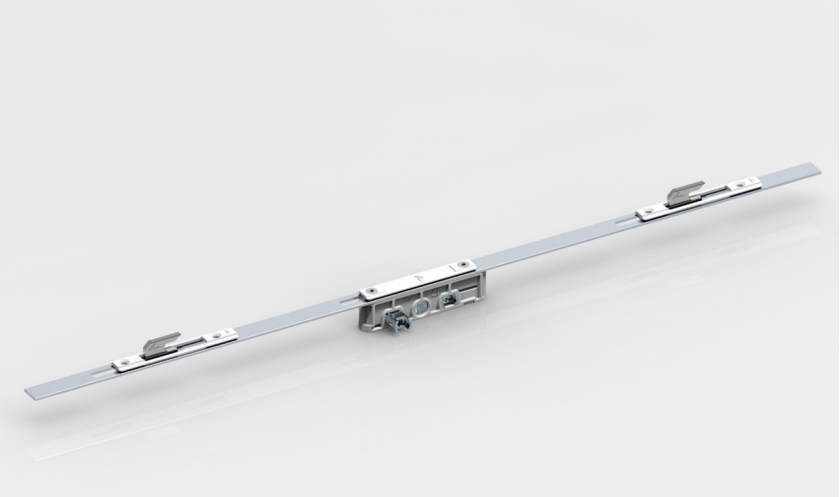

Líneas de aplicación

País	Perfil	Línea	Perfil de marco	Perfil de hoja	Código Cremona	Cerradero
Argentina	Aluar	Modena 1 e 2	6201/7714	6203/7715	2046773	CFE95012 (Negro)
	Aluar	A30	6036	6034		
	Aluar	A40	8220	8221		
	Aluar	A40 COMPACT	8671	8683		
	Flamia	DOMO114F	14262	14259		
	Flamia	Clasica 60	99836	13471		
	Alcemar	Delta	655	653		
	MDT	Actual MDT	MT0201	MT0203		
	Hydro	Nordical	ADR3913	ADR3942		
	Rossi Aluminio	RA60	RA60-134	RA60-234		
	Rossi Aluminio	RA114	RA114-123	RA114-223		
Brasil	CDA	Renoir 3.3	RE-01301	RE-33301 RE-33308		*En desarollo*
	CDA	Renoir 4.4	RE-44102	RE-44303 RE-44301 RE-44302		

Seguiremos homologando en más líneas del mercado, mantenete informado.

Atributo	Especificación
Material	Aluminio
Aguja	14mm
Cremona	90º, multipunto
Gancho	10mm
Resistencia a la corrosión	Alta resistencia a la corrosión 480 h – Ensayo de niebla salina DIN EN 1670: Clase 5
Ensayo de ciclos	Desempeño funcional a largo plazo H3: 20.000 ciclos
Altura	600mm

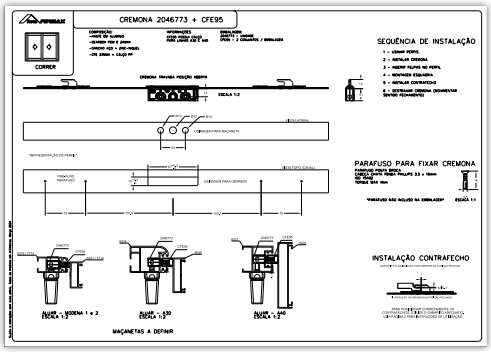

Para más información de aplicación, consulte la ficha técnica.

Acceder a la ficha técnica

german made

¡ Hable con un especialista!

Folleto nueva Cremona multipunto - Versión: 01 - Edición: marzo de 2026.
Sujeto a cambios sin previo aviso. Imágenes meramente ilustrativas.