Schema 431, Ansicht mit Laufschiene / Diagram 431, View with roller track

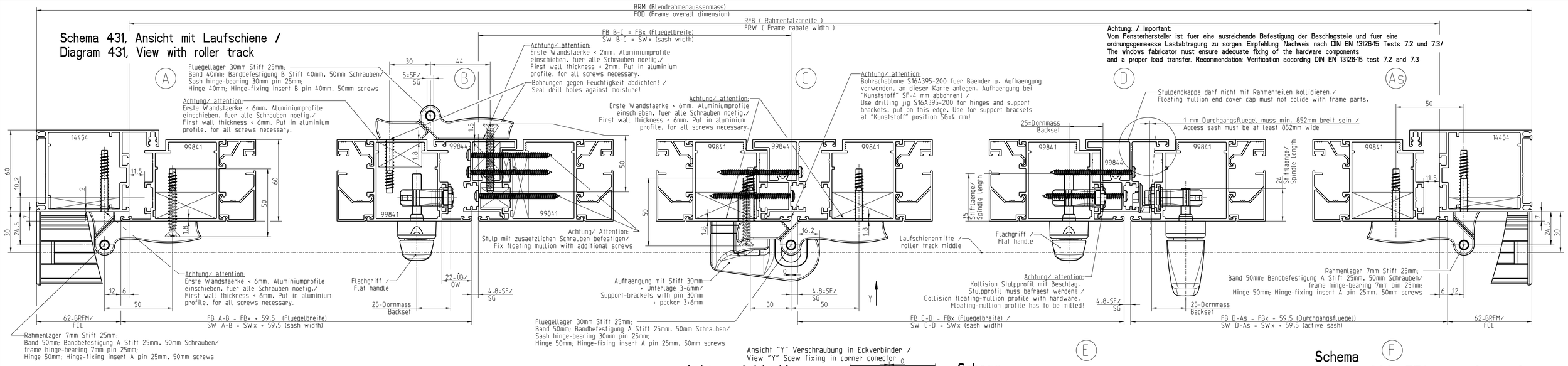

Achtung: / Important:
Vom Fensterhersteller ist fuer eine ausreichende Befestigung der Beschlagsteile und fuer eine ordnungsgemaesse Lastabtragung zu sorgen. Empfehlung: Nachweis nach DIN EN 13126-15 Tests 7.2 und 7.3/
The windows fabricator must ensure adequate fixing of the hardware components and a proper load transfer. Recommendation: Verification according DIN EN 13126-15 test 7.2 and 7.3

Ausfuehrung untenlaufend / Bottom running version

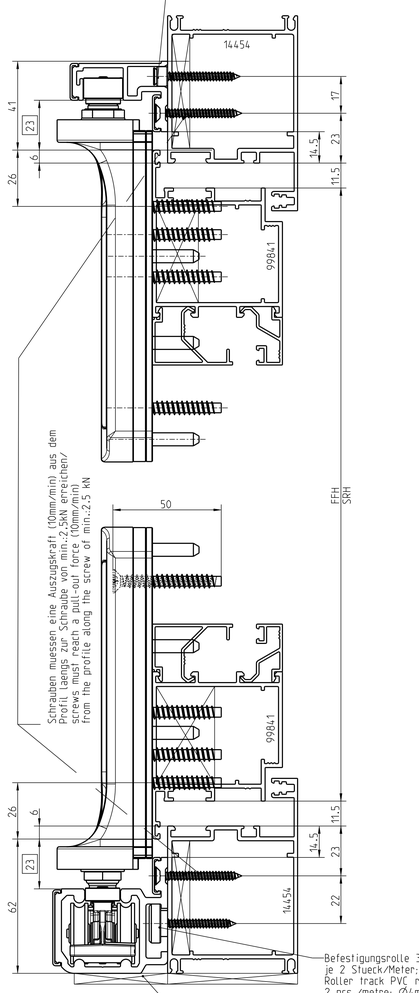

Ausfuehrung obenlaufend / Top running version

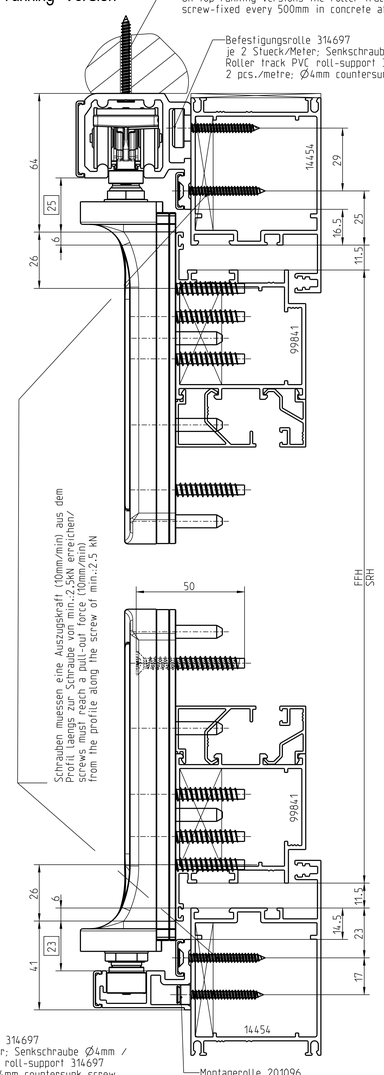

Achtung kritisch!

Bohrungen koennen Eckverbinder durchtrennen! Dies macht eine eigenverantwortliche Bewertung / Pruefung der hieraus resultierenden Konsequenzen durch den Empfaenger der Zeichnung erforderlich.

Attention critical!

Drill holes can cut through the corner connector! This means that the recipient of this drawing must perform an independent evaluation and check of the resulting consequences.

Zeichnung Eckverbinder mit Bohrungen, siehe dokument: S22A1993-010/
Corner connector with drill holes, see document: S22A1993-010

Ansicht "Y" Verschraubung in Eckverbinder /
View "Y" Scew fixing in corner conector

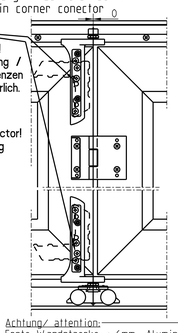

Haftungsausschluss

Roto uebernimmt fuer das Profilsystem des Empfaengers dieser Zeichnung keine Verantwortung.
Lediglich die in dieser Zeichnung explizit gemachten Angaben wurden von Roto untersucht.
Alle Angaben von Roto sind vom Empfaenger kritisch zu pruefen und selbstaendig zu bewerten.
Um die Richtigkeit der Angaben zu ueberpruefen, ist ein Musteranschlag erforderlich, dessen Durchfuehrung dem Empfaenger obliegt.
Der Empfaenger entwickelt das Profilsystem eigenverantwortlich und uebernimmt insbesondere die alleinige Verantwortung und Haftung fuer Funktionalitaet und Sicherheit des Profilsystems.
Es ist zwingend die neueste, gueltige Roto Einbauanleitung zu beachten (verfuegbar unter www.roto-frank.com). /

Liability exclusion

Roto accepts no responsibility for the profile system of the recipient of this drawing.
Only the information explicitly mentioned in this drawing were investigated by Roto.
All information sent by Roto must be checked critically by the recipient and must be assessed independently.
To check the correctness of the information, demo assemly is required, which is the responsibility of the recipient.
The recipient develops the profile system independently and, in particular,
has sole responsibility and liability for functionality and the safety of the profile system.
The latest version of the applicable Roto installation instructions must be observed (available at www.roto-frank.com).

Schema / Diagram 321, 532, 541, 761, 743, 752

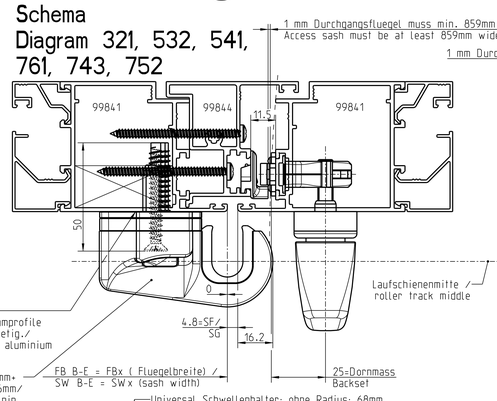

Schema / Diagram 330, 550

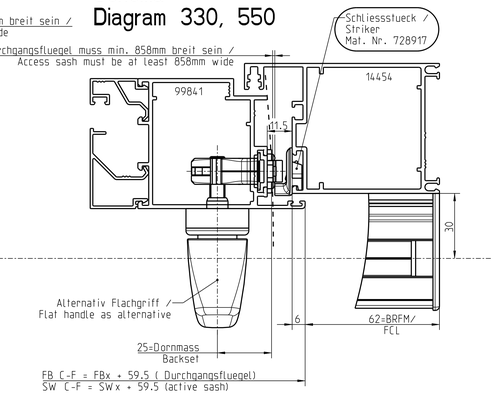

Achtung/ attention:
Applikation nur mit Schliessstueck 728917 moeglich! /
Application only possible with stiker 728917!

Universal Schwellenhalter; ohne Radius; 68mm
Katalog: IMO CTL_87 (DoorPlus; Tuerschwellensystem)/
Universal threshold bracket; Without radius; 68mm
Catalogue: IMO CTL_87 (DoorPlus; Door threshold system)

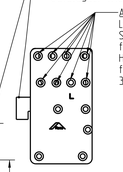

Achtung/Attention
Lochbild Schwellenhalter abweichend vom Stahlhalter; Vorbohren mit Ø 3mm fuer empfohlene Schrauben /
Hole pattern of the threshold bracket differs from the Steel retainer; predrill with Ø 3mm for recommended screws.

Profil-Ausnehmung
Profile-recess

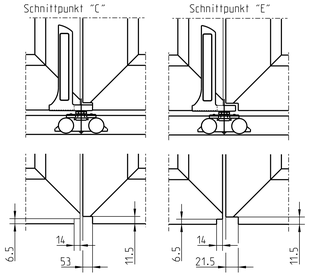

Montagevorschlag

Ausfuehrung Komfortbodenschwelle (KBS)/
Installation suggestion
Enhanced threshold version

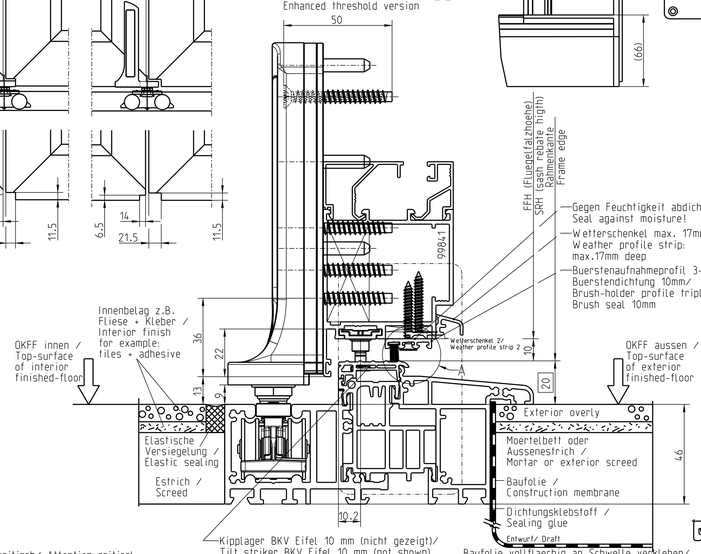

Schemata / Diagrams

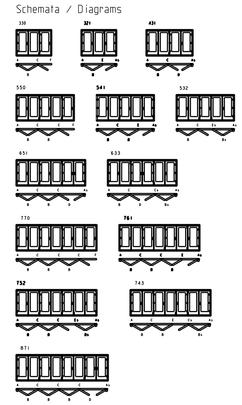

Schema-Uebersicht: rechts dargestellt.
Alle Schemata koennen auch spiegelbildlich ausgefuehrt werden.
Bei "O Durchgangsfluegel" : Durchgang durch ersten Faltfluegel.
As.Bs.Cs.Es= spiegelgleich zu A.B.C.E /

The diagrams in the schematic overview are depicted as right hand versions. Mirror image versions are also possible. In the case of "O active sashes": access is via the first folding sash
As.Bs.Cs.Es = mirror images of A.B.C.E

Berechnung der Fluegelbreite / Sash widths calculation

Berechnung der Fluegelbreite	Sash widths calculation
Schema 3.. FBx = (BRM - 2xBRFM -128.2) / 3	Diagram 3.. SWx = (FOD - 2xFCL -128.2) / 3
Schema 4.. FBx = (BRM - 2xBRFM -133) / 4	Diagram 4.. SWx = (FOD - 2xFCL -133) / 4
Schema 550 FBx = (BRM - 2xBRFM -198.8) / 5	Diagram 550 SWx = (FOD - 2xFCL -198.8) / 5
Schema 541 FBx = (BRM - 2xBRFM -198.8) / 5	Diagram 541 SWx = (FOD - 2xFCL -198.8) / 5
Schema 532 FBx = (BRM - 2xBRFM -137.8) / 5	Diagram 532 SWx = (FOD - 2xFCL -137.8) / 5
Schema 651 FBx = (BRM - 2xBRFM -203.6) / 6	Diagram 651 SWx = (FOD - 2xFCL -203.6) / 6
Schema 633 FBx = (BRM - 2xBRFM -142.6) / 6	Diagram 633 SWx = (FOD - 2xFCL -142.6) / 6
Schema 7.. FBx = (BRM - 2xBRFM -269.4) / 7	Diagram 7.. SWx = (FOD - 2xFCL -269.4) / 7
Schema 8.. FBx = (BRM - 2xBRFM -274.2) / 8	Diagram 8.. SWx = (FOD - 2xFCL -274.2) / 8

Faltfluegel	Durchgangsfluegel	Folding sash	Active sash
A - B Bs - As **Formel: FB : FBx + 59.5**	E - As D - As C - F **Formel: FB : FBx + 59.5**	A - B Bs - As **Formula: SW : SWx + 59.5**	E - As D - As C - F **Formel: SW : SWx + 59.5**
B - C C - D Cs - Bs **Formel: FB : FBx**	D - Cs C - Es (532) **Formel: FB : FBx**	B - C C - D Cs - Bs **Formula: SW : SWx**	D - Cs C - Es (532) **Formel: SW : SWx**
C - B **Formel: FB : FBx + 61**	E-Cs C-Es (752) **Formel: FB : FBx + 61**	C - B **Formula: SW : SWx + 61**	E-Cs C-Es (752) **Formel: SW : SWx + 61**
B - E Es - Bs **Formel: FB : FBx**		B - E Es - Bs **Formula: SW : SWx**	

- BRFM = 62 mm (Blendrahmenfreimass) - OB = 22 mm (Ueberschlagbreite) - OH = 7 mm (Ueberschlaghoehe) - SF = 5 mm (Schattenfuge) - SF = 4.8 mm (bei Schnitt D bzw.E)	- FCL = 62 mm (Frame clearance) - OW = 22 mm (Overlap width) - OH = 7 mm (Overlap height) - SG = 5 mm (Shadow gap) - SG = 4.8 mm (at section D and E)

Achtung: Fuer Aufhaengung / Baender Bohrschablone 643365, ausser bei C und E die Bohrschablone S16A395-200 verwenden. Bei C und E auf "Kunststoff" abbohren!	**Important:** For support-brackets / hinges use drilling jig 643365, except at C and E use the drilling jig S16A395-200. At C and E use "Kunststoff" drilling position!
Allgemein: Wegen der besseren Lastabtragung ist die Ausfuehrung "untenlaufend" zu favorisieren. Bei der Montage der Falt-Anlage ist auf eine sorgfaeltige Verankerung des Blendrahmens zum Mauerwerk zu achten, um moeglichen Durchbiegungen vorzubeugen. Die untere Laufschiene ist sofort nach der Montage auf ganzer Laenge zu unterfuettern. Fuer Schlagregendichtheit und Windlast wird empfohlen wenn moeglich jeden Fluegel mit Zentralverschluss auszustatten	**General:** Because of better load distribution the "bottom-running" version is favoured. Upon installing a folding system, special attention must be paid to the fixing of the frame to the masonry brickwork in order to prevent possible bending. Underlay the entire length of the bottom roller track immediately after installation. If it is possible, for water tightness and wind load it is recommended to equip every sash with central locking system.
Mitgeltende Unterlagen: **neuste Einbauanleitung IMO.374 (Roto Patio Fold Alu)** **neuster Katalog CTL.14 (Roto AluVision)**	**Applicable documents:** **latest installation instructions IMO.374 (Patio Fold Alu)** **latest catalogue CTL.14 (Roto AluVision)**

	2022/1993	Vorabausgabe	Design	07.10.2022	Gross.G	Toleranzen/Tolerancing ISO 8015	
	-	-	Check	10.10.2022	Rivera.G	Oberflaechenbehandlung/ Surface treatment	-:-
	-	-	Standards	-	-	Benennung/ Name	Profil Flamia Clasica 60
	-	-	Ma/Scale 1:1			Profilcheck Patio Fold (Profile check)	
0	-	-					
Aenderung / Revision		Aenderung / Revision - Ausgabe / Issue	Ersetzt / Replaces	Alternative Nr./No.	Neue Nr./New No.	Roto Frank FTT GmbH	S22A1993-000
Datum/Name / Date/		-	-	-	S22A1993-000	Blatt/Sheet 1/1	Rev. Datum/Date - Index E1