Schema/ Diagram 431

Ansicht mit Laufschiene/
View with roller track

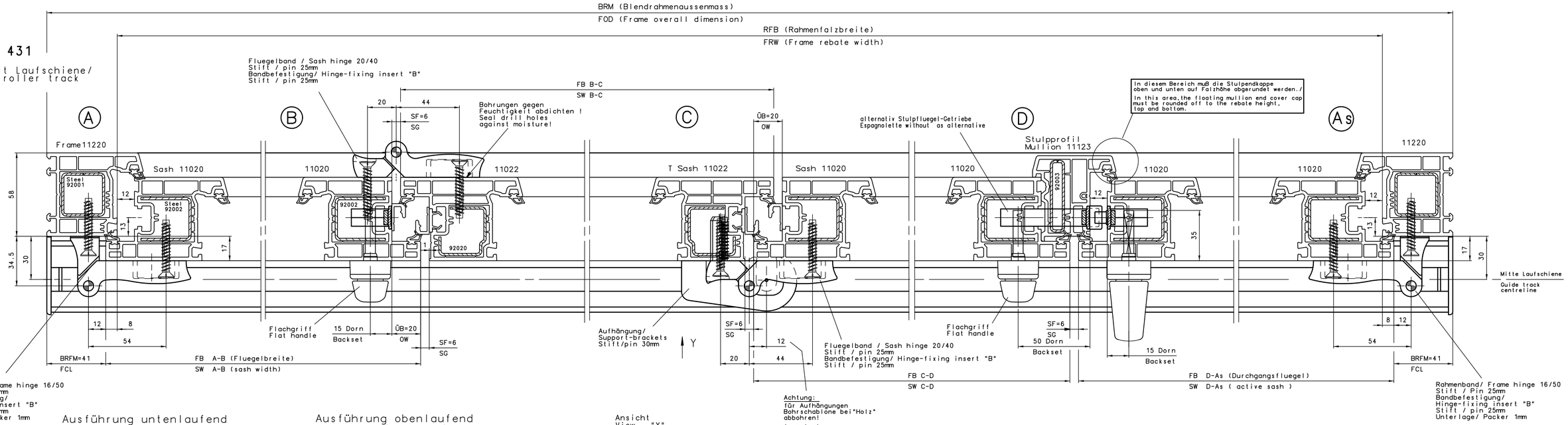

Ausführung untenlaufend
Bottom running version

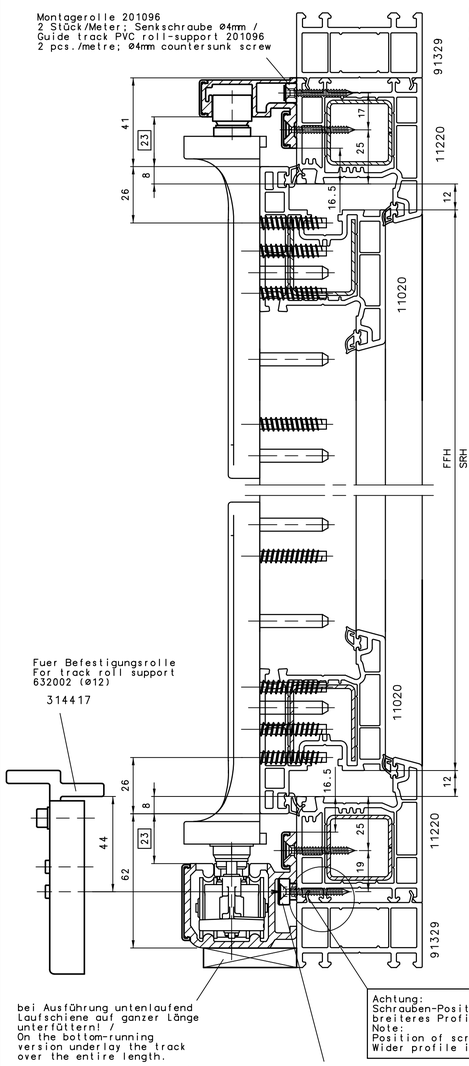

Ausführung obenlaufend
Top running version

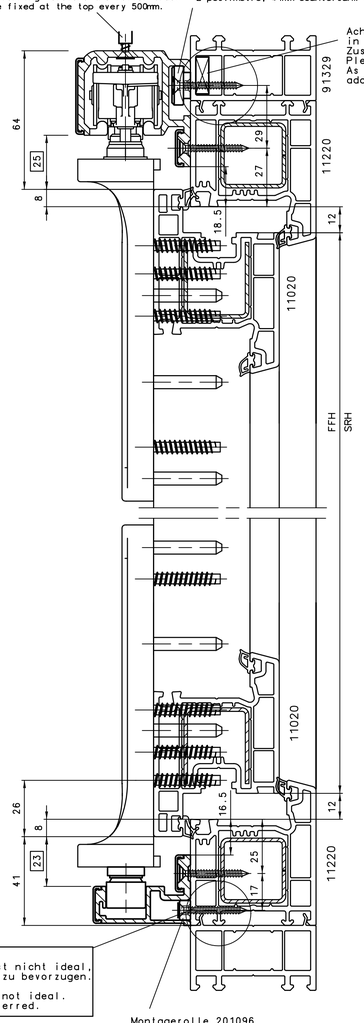

Ansicht
View "Y"

Achtung: Beim Schweissen beachten !
Please note when welding !

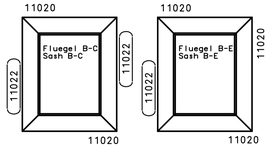

Achtung: / Important:

Zeichnungsvorschlag zurAbstimmung mit dem Profilhersteller

Um die Richtigkeit der Angaben zu ueberpruefen, ist ein Musteranschlag erforderlich !

Drawing proposal for coordination with the profile manufacturer

To check the correctness of the information contained in this drawing, a sample window must be built !

E Schema 321,532,541
Diagram 321,532,541

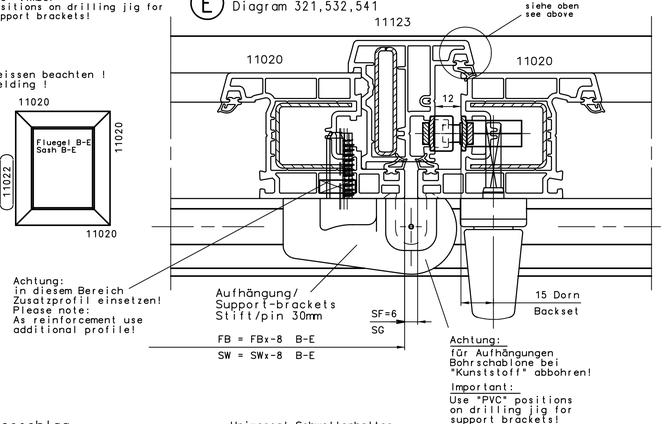

F Schema 330.550
Diagram 330,550

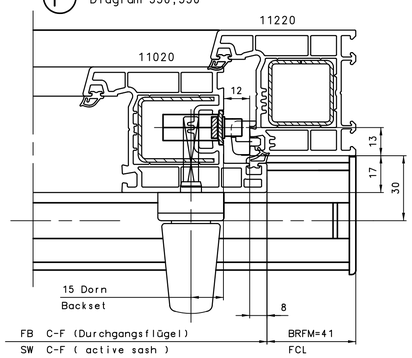

Montagevorschlag
Ausführung Komfortbodenschwelle (KBS) mit Roto-NT Dreh Kippflügel siehe IMO 28

Installation suggestion
Enhanced threshold version with Roto NT T&T sash see IMO 28

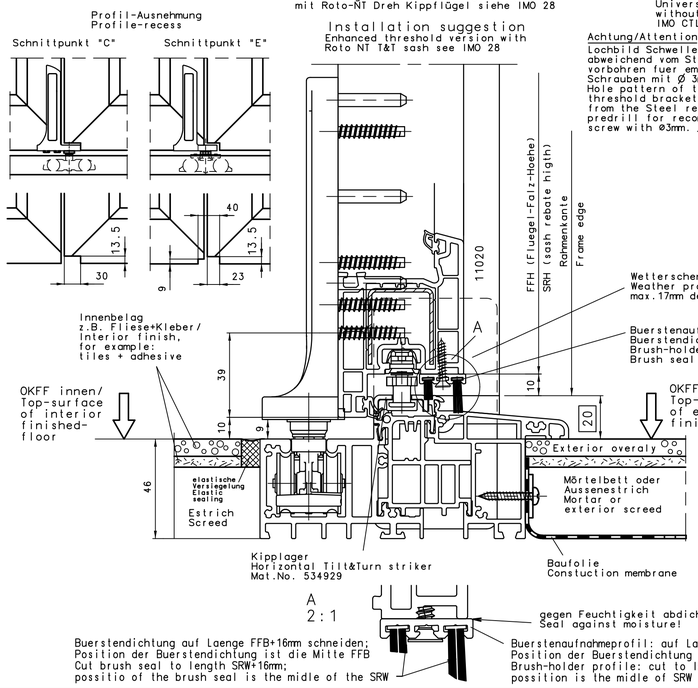

Berechnung der Flügelbreite

②	Schema 330	$FBx = \left(\frac{BRM - 2xBRFM + 28}{3}\right)$
②	Schema 321	$FBx = \left(\frac{BRM - 2xBRFM + 16}{3}\right)$
	Schema 431	$FBx = \left(\frac{BRM - 2xBRFM + 22}{4}\right)$
	Schema 550	$FBx = \left(\frac{BRM - 2xBRFM + 56}{5}\right)$
	Schema 541	$FBx = \left(\frac{BRM - 2xBRFM + 44}{5}\right)$
	Schema 532	$FBx = \left(\frac{BRM - 2xBRFM + 44}{5}\right)$
	Schema 651	$FBx = \left(\frac{BRM - 2xBRFM + 50}{6}\right)$
	Schema 633	$FBx = \left(\frac{BRM - 2xBRFM + 50}{6}\right)$

Faltflügel	
Flügel	Formel
A-B Bs=As B-C C-D Cs-Bs C-B	FB = FBx
B-E Es-Bs	FB = FBx - 8

Durchgangsflügel	
Flügel	Formel
E-As D-As C-F D-Cs C-Es	FB = FBx

Sash widths calculation

	Diagram 330	$SWx = \left(\frac{FOD - 2xFCL + 28}{3}\right)$
	Diagram 321	$SWx = \left(\frac{FOD - 2xFCL + 16}{3}\right)$
	Diagram 431	$SWx = \left(\frac{FOD - 2xFCL + 22}{4}\right)$
	Diagram 550	$SWx = \left(\frac{FOD - 2xFCL + 56}{5}\right)$
	Diagram 541	$SWx = \left(\frac{FOD - 2xFCL + 44}{5}\right)$
	Diagram 532	$SWx = \left(\frac{FOD - 2xFCL + 44}{5}\right)$
	Diagram 651	$SWx = \left(\frac{FOD - 2xFCL + 50}{6}\right)$
	Diagram 633	$SWx = \left(\frac{FOD - 2xFCL + 50}{6}\right)$

Folding sash	
Sash	Formula
A-B Bs=As B-C C-D Cs-Bs C-B	SW = SWx
B-E Es-Bs	SW = SWx - 8

Active sash	
Sash	Formula
E-As D-As C-F D-Cs C-Es	FB = FBx

- BRFM = 41 mm (Blendrahmenfreimass)
- ÜB = 20 mm (Überschlagbreite)
- ÜH = 17 mm (Überschlaghöhe)
- SF = 6 mm (Schattenfuge)
- Stulpprofil 11123

- FCL = 48 mm (Frame clearance)
- OW = 20 mm (Overlap width)
- OH = 17 mm (Overlap height)
- SG = 6 mm (Shadow gap)
- Floating mullion profile 11123

Schema / Diagram

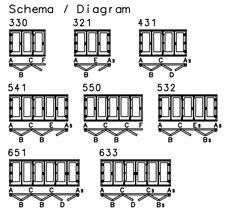

Schema-Übersicht: rechts dargestellt.
Alle Schemata können auch spiegelbildlich ausgeführt werden.
Bei "0 Durchgangsflügel": Durchgang durch ersten Faltflügel.
As,Bs,Cs,Es= spiegelgleich zu A,B,C,E

The diagrams in the schematic overview are depicted as right hand versions. Mirror image versions are also possible.

In the case of "0 active sashes": access is via the first folding sash
As,Bs,Cs,Es = mirror images of A,B,C,E

Achtung:
fuer Laufwerke die Bohrschablone
bei (C) auf " Holz " abbohren !
bei (E) auf " Kunststoff" abbohren !

Important:
For the bogie support-brackets use the drilling jig as follows
at (C) in the " timber "drilling position!
at (E) in the " PVC " drilling position!

Allgemein

Wegen der besseren Lastabtragung ist die Ausführung "untenlaufend" zu favorisieren.

Bei der Montage der Falt-Anlage ist auf eine sorgfältige Verankerung des Blendrahmens zum Mauerwerk zu achten, um möglichen Durchbiegungen vorzubeugen. Die untere Laufschiene ist sofort nach der Montage auf ganzer Länge zu unterfüttern.

Fehlende Angaben siehe Einbauanleitung IMO 28
Änderungen vorbehalten.

General:

Because of better load distribution the "bottom-running" version is favoured.

Upon installing a folding system, special attention must be paid to the fixing of the frame to the masonry brickwork in order to prevent possible bending.

Underlay the entire length of the bottom roller track immediately after installation.

For additional information please see installation instructions IMO 28
Subject to modifications and amendments!

Nr.	Änderung / Revision	Datum	Name	Ersetzt / Replaces	Ersetzt durch / Ref.	Model Name
02	Weber_G	Schema 330+321 Berechnung ber.	Weber 10.03.2015	-	-	-
01	Weber_G	Erstausgabe				

Projekt / Revision: PA2015/1309

Roto Frank AG
Leitzelder Edelstahlgriffe

Tecnocom Newen
PATIO FOLD
Profilueberpruefung / Profile check

S15A151-000

Blatt/Seite: 1/1
Ersetzt durch:
Datum: 29.04.2015
Index: 02