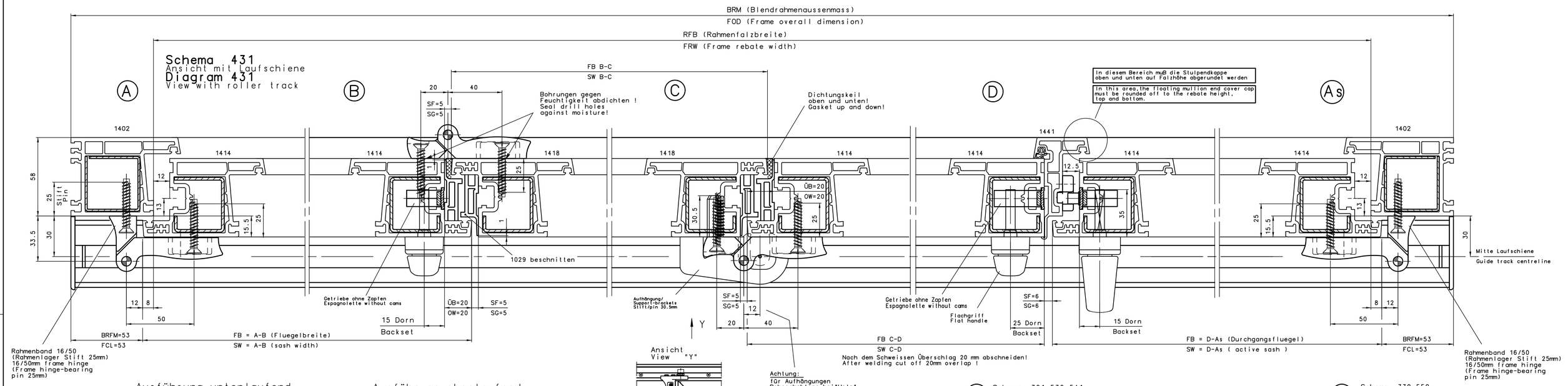

Ausführung untenlaufend
Bottom running version

Montagerolle 201096
2 Stück/Meter; Senkschraube Ø4mm

Guide track PVC roll-support 201096
2 pcs./metre; Ø4mm countersunk screw

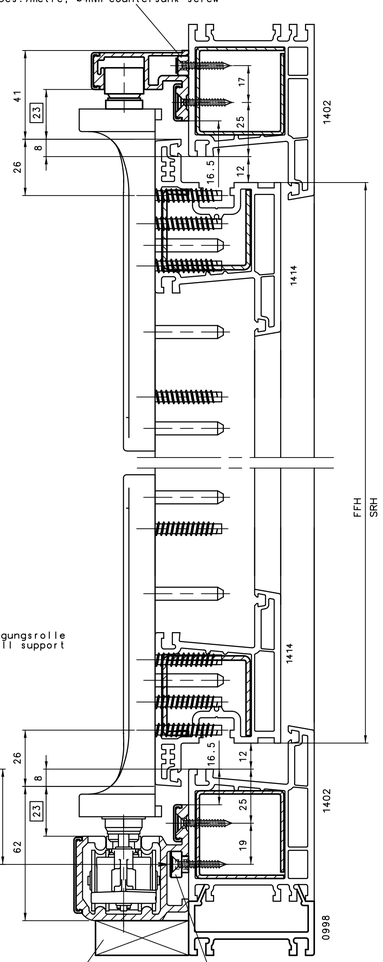

bei Ausführung untenlaufend Laufschiene auf ganzer Länge unterfüttern!

On the bottom-running version underlay the track over the entire length.

Ausführung obenlaufend
Top running version

bei Ausführung obenlaufend muss die Laufschiene alle 500 mm nach oben befestigt werden.

On top running versions the roller track must be fixed at the top every 500mm.

Achtung:
Schrauben-Position ist unguenstig breiteres Profil ist zu bevorzugen.
Note:
Position of screw is not ideal.
Wider profile is preferred.

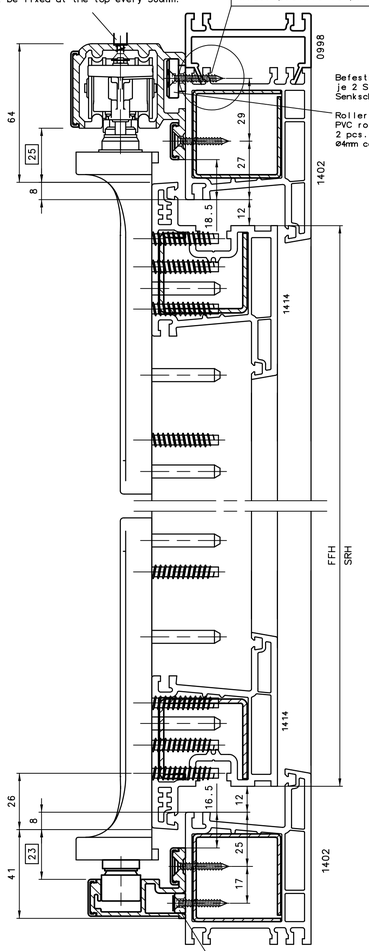

Befestigungsrolle 632002 (Ø12) (zusaetzlich bestellen)
je 2 Stück/Meter; Senkschraube Ø4mm

Roller track PVC roll-support 632002 (Ø12) (ordered separately)
2 pcs./metre; Ø4mm countersunk screw.

Montagerolle 201096
2 Stück/Meter;Senkschraube Ø4mm

Guide track PVC roll-support 201096
2 pcs./metre; Ø4mm countersunk screw.

Ansicht
View "Y"

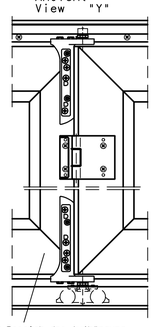

Im Bereich der Aufhängung Armierung auf Gehrung schneiden!

Mitre cut the reinforcement steel in the vicinity of the support-brackets.

Achtung:
für Aufhängungen Bohrschablone bei "Holz" abbohren!
Important:
Use "timber" positions on drilling jig for support brackets!

Achtung: Beim Schweissen beachten !
Please note when welding !

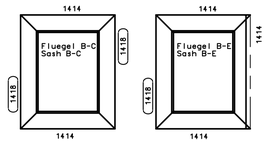

Achtung: / Important:

Zeichnungsvorschlag zur Abstimmung mit dem Profilhersteller

Um die Richtigkeit der Angaben zu ueberpruefen, ist ein Musteranschlag erforderlich !

Drawing proposal for coordination with the profile manufacturer

To check the correctness of the information contained in this drawing, a sample window must be built !

E Schema 321,532,541
Diagram 321,532,541

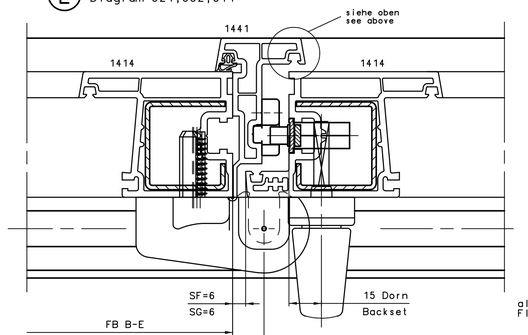

Achtung:
für Aufhängungen Bohrschablone bei "Holz" SF=5mm abbohren!
(vor Anbringen des Stulp-Profils)
Important:
Use "timber" positions SG=5mm on drilling jig for support brackets!
(before install faceplate-profile)

F Schema 330.550
Diagram 330,550

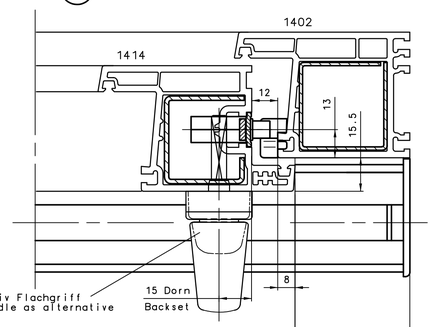

Montagevorschlag
Ausführung Komfortbodenschwelle (KBS) mit Roto-NT Dreh Kippflügel siehe IMO 28

Profil-Ausnehmung

Installation suggestion
Enhanced threshold version with Roto NT T&T sash see IMO 28

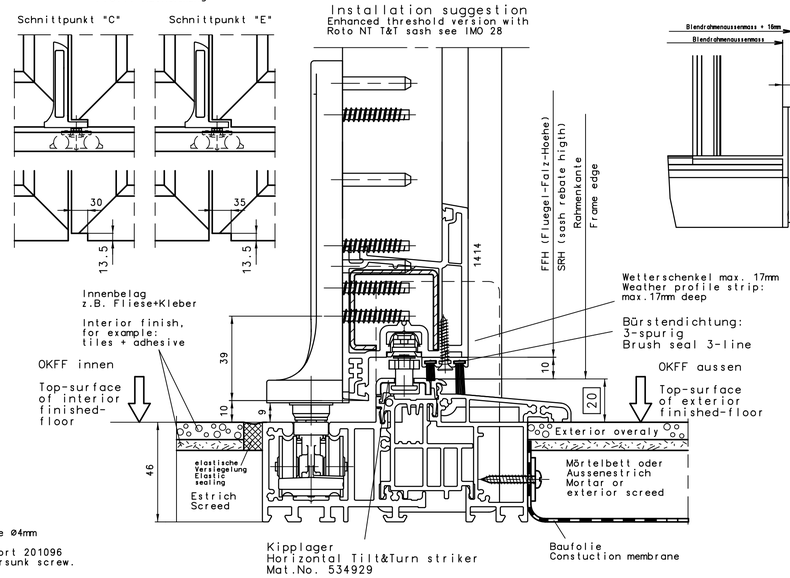

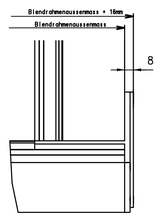

Berechnung der Flügelbreite

Schema 330	FBx = (	(BRM - 2xBRFM + 30) / 3)
Schema 321	FBx = (	(BRM - 2xBRFM + 29) / 3)
Schema 431	FBx = (	(BRM - 2xBRFM + 44) / 4)
Schema 541	FBx = (	(BRM - 2xBRFM + 59) / 5)
Schema 550	FBx = (	(BRM - 2xBRFM + 60) / 5)
Schema 532	FBx = (	(BRM - 2xBRFM + 59) / 5)
Schema 651	FBx = (	(BRM - 2xBRFM + 74) / 6)
Schema 633	FBx = (	(BRM - 2xBRFM + 74) / 6)

Sash widths calculation

Diagram 330	SWx = (	(FOD - 2xFCL + 30) / 3)
Diagram 321	SWx = (	(FOD - 2xFCL + 29) / 3)
Diagram 431	SWx = (	(FOD - 2xFCL + 44) / 4)
Diagram 541	SWx = (	(FOD - 2xFCL + 59) / 5)
Diagram 550	SWx = (	(FOD - 2xFCL + 60) / 5)
Diagram 532	SWx = (	(FOD - 2xFCL + 59) / 5)
Diagram 651	SWx = (	(FOD - 2xFCL + 74) / 6)
Diagram 633	SWx = (	(FOD - 2xFCL + 74) / 6)

- BRFM = 53 mm (Blendrahmenfreimass)
- OB = 20 mm (Überschlagbreite)
- OH = 15.5 mm (Überschlaghöhe)
- SF = 5 mm (Schattenfuge)
- SF = 6 mm (bei Schnitt D bzw.E)

- + Flügel C-D; B-E; Es-Bs mit Stulpprofil 1441

- FCL = 53 mm (Frame clearance)
- OW = 20 mm (Overlap width)
- OH = 15.5 mm (Overlap height)
- SG = 5 mm (Shadow gap)
- SG = 6 mm (at section D and E)

- + Sash C-D; B-E; Es-Bs With floating mullion profile 1441

Schema / Diagram

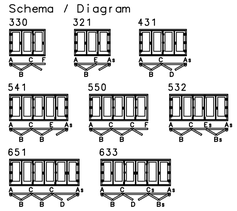

Schema-Übersicht: rechts dargestellt.
Alle Schemata können auch spiegelbildlich ausgeführt werden.
Bei "0 Durchgangsflügel": Durchgang durch ersten Faltflügel.
As,Bs,Cs,Es= spiegelgleich zu A,B,C,E

The diagrams in the schematic overview are depicted as right hand versions. Mirror image versions are also possible.

In the case of "0 active sashes": access is via the first folding sash
As,Bs,Cs,Es = mirror images of A,B,C,E

Achtung:
fuer Laufwerke die Bohrschablone auf " Holz " abbohren !

Important:
For the bogie support-brackets use the drilling jig in the " timber "drilling position!

Allgemein

Wegen der besseren Lastabtragung ist die Ausführung "untenlaufend" zu favorisieren.

Bei der Montage der Falt-Anlage ist auf eine sorgfältige Verankerung des Blendrahmens zum Mauerwerk zu achten, um möglichen Durchbiegungen vorzubeugen. Die untere Laufschiene ist sofort nach der Montage auf ganzer Länge zu unterfüttern.

Fehlende Angaben siehe Einbauanleitung IMO 28
Änderungen vorbehalten.

General:

Because of better load distribution the "bottom-running" version is favoured.

Upon installing a folding system, special attention must be paid to the fixing of the frame to the masonry brickwork in order to prevent possible bending.

Underlay the entire length of the bottom roller track immediately after installation.

For additional information please see Installation Instructions IMO 28
Subject to modifications and amendments!

-	-		Weber 26.05.2014	Anschlaganleitung- PATIO FOLD Installation instructions Koemmerling Euradur 3S
-	-			
-	Weber_G	Erstausgabe		
Datum / Name	Änderung / Revision	Änderung / Revision - Ausgabe / Issue	Roto Frank AG Leichtmetallbau Edelstahlbau	S14A260-000
PA2014/1763	Gezeichnet / Engineer -	Alternative Nr./No. -	Blatt/Sheet 1/1	Ersetzt durch/Replaced by - Datum/Date 26.05.2014 Index 01