german made

Roto FERMAX

Tecnología para puertas y ventanas

Roto Frank

Catálogo general PVC

2024-06-12 Versión:35

Argentina Uruguay Paraguay Bolivia Colombia Ecuador Chile Peru

Para Perfil: VEKA

Roto NX

Presentación **5**

Diagramas de aplicación **7**

T&T (Oscilobatiente) **8**

Tilt First (Apertura Lógica) **10**

TU-ON (Practicable) **12**
Con ángulo de cambio. 12
Sin ángulo de cambio 14

TI-ON (Abatible) **16**
Con ángulo de cambio 16
Sin ángulo de cambio 18

Doble Hoja - Hoja Pasiva **20**
Con ángulo de cambio 20
Con pasador 22

OO (Proyectante) **24**

Accesorios **28**
Cremonas 28
Prolongadores 31
Click Magnéticos y manillas opcionales 32
Plantillas 33
Instrucciones de montaje 34

Corrediza en línea

Corrediza en línea **50**
Despiece del herraje 51

Puerta

Presentación **62**

Puerta H650 Prolongable Falso Compás **64**

Puerta C500 Falso Compás **64**

Puerta H650 Bisagra 3D **65**

Puerta C500 Bisagra 3D **65**

Puerta Pasador Segunda Hoja **66**

Puerta Segunda Hoja con Cremona de Rebajo **67**

Accesorios y Regulación de Bisagra 3D **68**

Roto NX

Más diseño, confort y seguridad para nuestros clientes

Un herraje modular que ofrece numerosas ventajas:

- Con pocos elementos se pueden cubrir todas las tipologias de ventanas. Para modificar el tamaño de la misma, tan solo es necesario añadirle piezas.
- Posibilidad de añadir puntos de cierre adicionales sin necesidad de desmontar la ventana.
- Una ventana practicable puede convertirse en oscilobatiente de forma rápida y sencilla.
- Para incrementar la seguridad de la ventana únicamente es necesario cambiar los cerraderos.

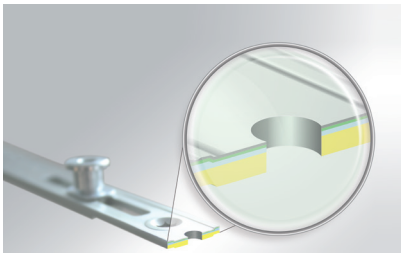

Garantía de 10 años

Con la nueva generación de superficies Rotosil Nano, Roto ofrece la máxima protección posible frente a la corrosión (EN 13126 /8 clase 4 según EN1670) mediante la aplicación de una superficie de nanopartículas capaces de regenerarse a sí mismas.

Herraje diseñado para aumentar la productividad

El sistema clip & fit impide la caída o el movimiento del herraje durante su montaje o manipulación, a falta del atornillado del mismo.

El sistema de fijación frontal de los componentes del herraje no requiere la mecanizción de los ángulos del perfil hoja.

El montaje frontal de los herrajes unido a la utilización de maquinaria proporciona una significativa reducción de los costes de fabricación.

Máxima funcionalidad con el mayor diseño:

- Alto nivel de regulación 3D
- Uniformidad y armonía en el color del herraje (acero mate)
- Percepción de elegancia y modernidad.
- Accionamiento y movimiento interno del herraje en el canal muy suave.
- Bajo mantenimiento.

Limitador de apertura

El sistema de limitación de apertura permite dos posiciones de inclinación de la ventana, a 80 y a 140 mm, lo que posibilita un sistema de ventilación eficiente y controlado.

Diagrama de aplicación
Bisagra K 6/130

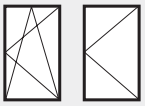

Herraje practicable/oscilo-batiente ventana rectangular

Campo de aplicación
Ancho de hoja (SRW) ..... 290 – 1600 mm
Altura de hoja (SRH) ..... 280 – 2800 mm
Peso de hoja ..... máx. 130 kg

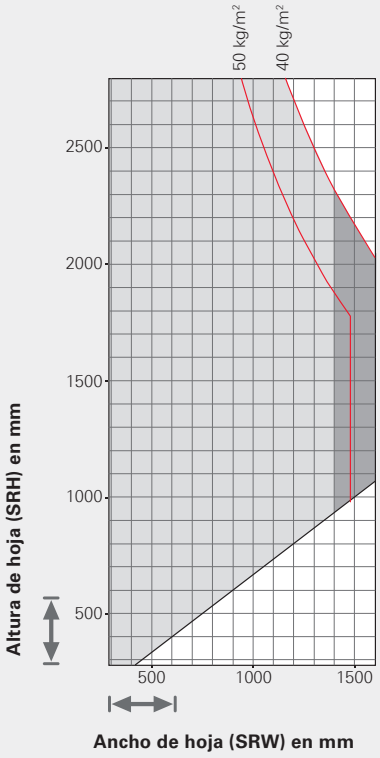

30 kg/m² (≙ 12 mm Espesor del cristal)
40 kg/m² (≙ 16 mm Espesor del cristal)
50 kg/m² (≙ 20 mm Espesor del cristal)

1 mm / m² Espesor del cristal = 2,5 kg

= Necesario segundo compás

= Campo de aplicación inadmisible

Diagrama de aplicación
Bisagra K

Herraje abatible ventana rectangular

Campo de aplicación
Ancho de hoja(SRW) .....310 – 2400 mm
Altura de hoja (SRH).....290 – 1200 mm
Peso de hoja .....máx. 80 kg

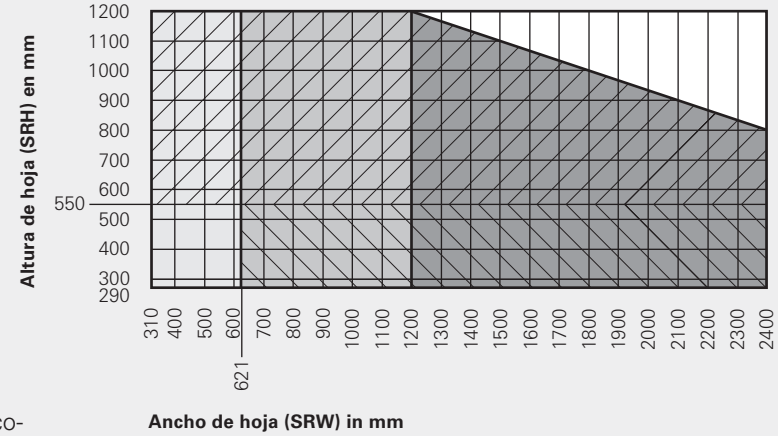

Atención:
Limitadores para la limpieza y apertura recomendados; para tragaluces necesarios (según RAL RG 607 / 12).
Diagrama para limitadores en limpieza y de apertura véase instrucciones de montaje AB 544.

1 mm / m² Espesor de cristal = 2,5 kg

= 2 Compases de canal laterales

= 1 Compás de canal superior o 2 compases de canal laterales

= 2 Compases de canal superiores o 2 compases de canal laterales

= Limitadores para limpieza y apertura adicionales

= Limitadores para limpieza y apertura adicionales al compás de canal superior

= Campo de aplicación inadmisible

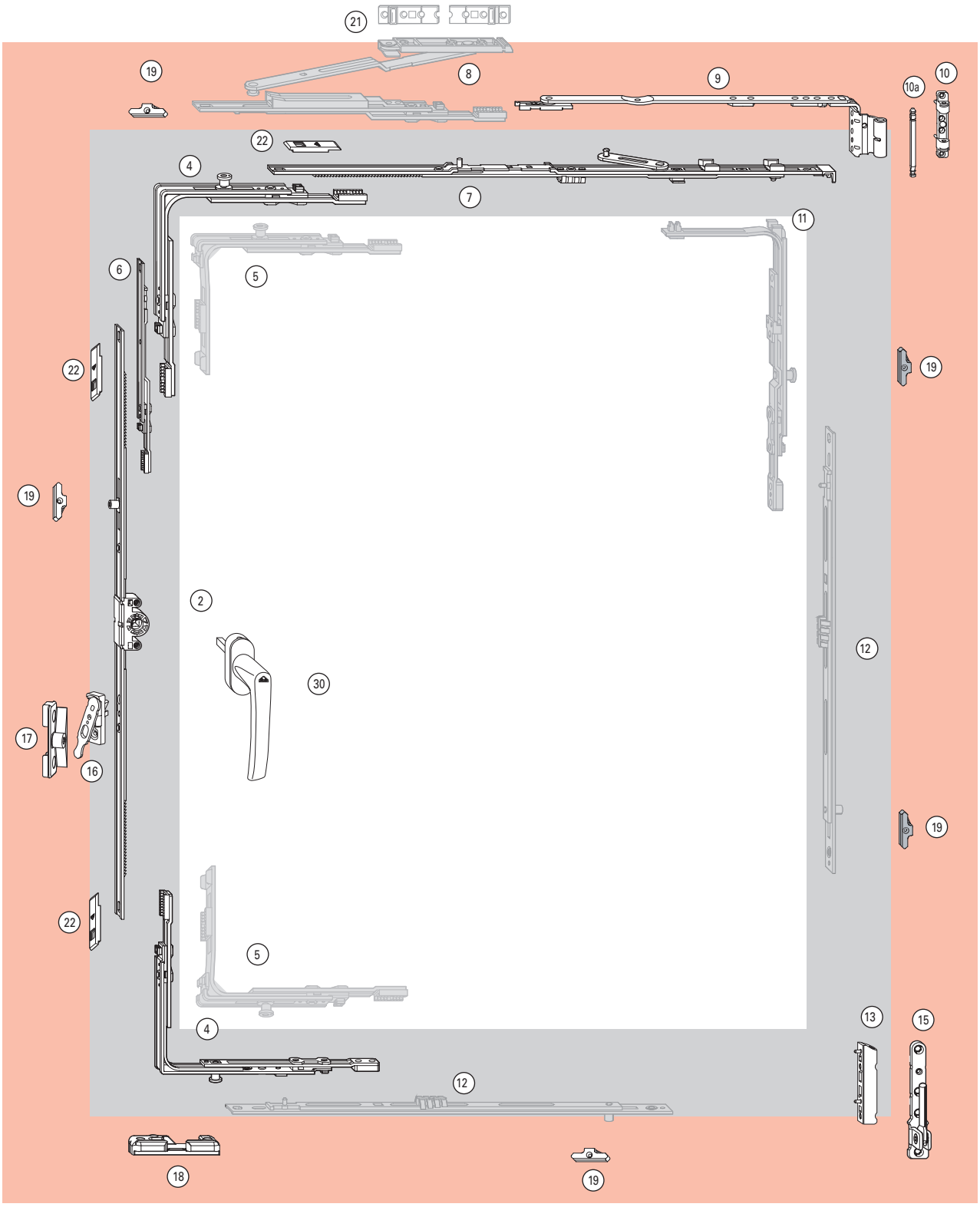
21
19
8
9
10
10a
22
4
7
11
6
5
22
19
19
2
12
30
17
16
19
22
5
4
13
15
12
18
19

Rango de aplicación

Ancho de hoja (SRW) .....290 – 1600 mm
Alto de hoja(SRH) .....280 – 2800 mm
Peso de hoja.....max. 130 kg

2 Cremona T&T cota variable aguja de 15

SRH/mm	Alto manilla	Largo cremona	Nº Bul/tipo	Código
310-620	155-225	430		259717
621-800	311-400	580	1E	259719
801-1200	401-600	980	1E	259720
1201-1600	601-800	1380	2E	259721
1601-2000	801-1000	1780	2E	795389
2001-2400	1001-1200	2180	4E	795392

Con la cremona 259717, no es posible utilizar antifalsa maniobra.
*Para altura menor a 500mm, limitar apertura a 80mm (Ver pag 38)

4 Ángulo de cambio 1V 260272

6 Prolongador de cremona (A partir del alto 2401mm)

SRH/mm	Medida	Nº Bul/tipo	Código
2401 -2600	200	-	308267
2601 -2800	400	1E	260193

7 Guía compás

SRW/mm	Descripción/largo	Nº Bul/tipo	Código
290-410	150/ 300		787345
411-600	250/ 490		787346
601-800	350/ 690		787347
801-1000	500 / 890	1E	788617
1001-1200	500/ 1090	1E	787349
1201-1400	500/ 1290	1E	787351

9 Compás K

SRW/mm	Medida	Mano	12/20-13
290-410	150	I	787233
		D	787234
411-600	250	I	787235
		D	787236
601-800	350	I	787237
		D	787238
801-1400	500	I	787239
		D	787240

10 Soporte compás K3/100 859172

10a Eje soporte compás 834705

13 Bisagra K3/100 263858

15 Pernio K3/100 787208

16 Anti falsa maniobra, comp. hoja A partir (621 mm) 795927

17 Anti falsa maniobra, componente marco

Perfil	Ranura ala inclinacion	Código
Veka SL 13 50-58	13/20 0°	260552
Veka SL 13 70	13/20 0°	260552

18 Cerradero de basculación

Perfil	Ranura ala inclinacion	Código
Veka SL 13 50-58	13/20 0°	451237

19 Cerradero lateral

Perfil	Ranura ala inclinacion	Código
Veka SL 13 50-58	13/20 0°	332438
Veka SL 13 70	13/20 0°	332438

30 Manillas	Samba 37mm	Roto Line 35mm
Descripción	Código	Código
Blanca	787955	2033352
Negra	817091	2043562
Plata	639649	2033336
Marrón	787954	2043563
Titan	639668	227796
Dorada		227911

Embellecedores	Blanco	Negro	Plata	Marrón	Titán	Dorado
Compás	788410	821926	788403	788407	788404	788405
Soporte compás	861167	862558	861148	861154	861155	861156
Pernio	788426	821924	788419	788423	788420	788421
Base pernio	788418	821925	788411	788415	788412	788413
Bisagra	788434	821923	788427	788431	788428	788429

En función del tamaño

Pos	Descripción	Código
5	Ángulo de cambio (Utilizar de 310mm a 450mm de altura)	281288
11	Ángulo de cierre central	260286

12 Prolongador cierre Central Lateral (elegir en función del alto /ancho)

SRH/mm	Medida	Nº Bul/tipo	Cant	Código
801-1200	400	1E	1	255280
1201-1400	600	1E	1	2040252
1401-1800	600	1E	1	255282
	400	1E	1	255280
1801-2000	600	1E	1	255282
	600	1E	1	2040252
2001-2400	600	1E	2	255282
	400	1E	1	255280
2401-2600	600	1E	2	255282
	600	1E	1	2040252
2601-2800	600	1E	3	255282
	400	1E	1	255280

SRW/mm	Medida	Nº Bul/tipo	Cant	Código
801-1200	400	1E	1	255280
1201-1400	600	1E	1	2040252
1401-1600	600	1E	1	255282
	400	1E	1	255280

8 Guía compás adicional (a partir de SRW 1400 mm) 255237

21 Calzos

Perfil	Ranura ala inclinacion	Código
Veka SL 13 50-58	13/20 0°	294364
Veka SL 13 70	13/20 0°	294364

22 Pletina (Utilizar si no dispone de punzonadora) 350401

*Opciones de cremona en pág. 28, 29, 30

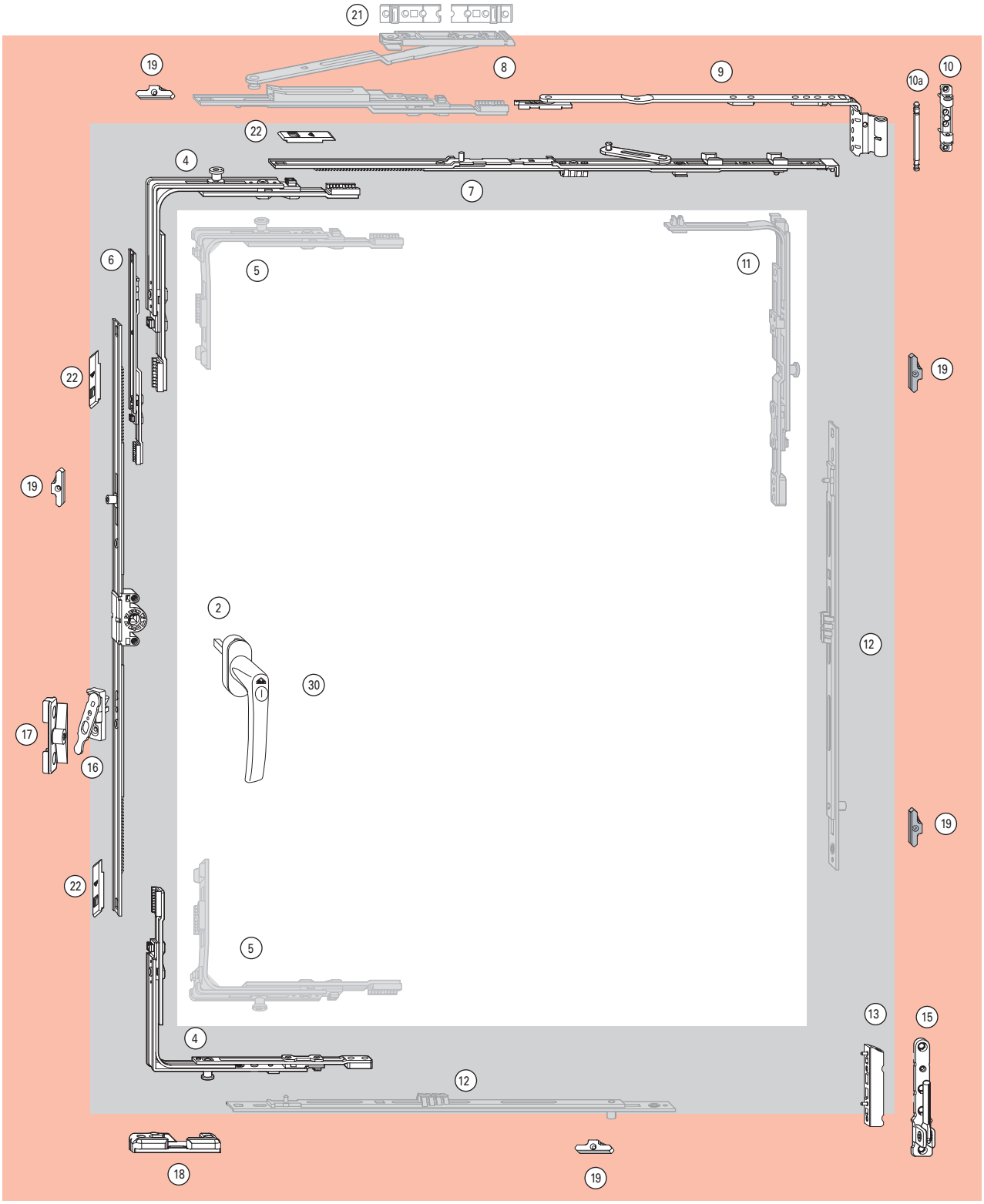
21
19
8
9
10
10a
22
4
7
6
5
11
22
19
19
2
12
30
17
16
19
22
5
13
15
4
12
18
19

Rango de aplicación

Ancho de hoja (SRW) ..... 290 – 1600 mm
Alto de hoja(SRH) ..... 280 – 2800 mm
Peso de hoja ..... max. 130 kg

2 Cremona T&T cota variable aguja de 15

SRH/mm	Alto manilla	Largo cremona	N° Bul/tipo	Código
310-200	155-225	430		259717
621-800	311-400	580	1E	259719
801-1200	401-600	980	1E	259720
1201-1600	601-800	1380	2E	259721
1601-2000	801-1000	1780	2E	795389
2001-2400	1001-1200	2180	4E	795392

Con la cremona 259717, no es posible utilizar antifalsa maniobra.
*Para altura menor a 500mm, limitar apertura a 80mm (Ver pag 38)

4 Ángulo de cambio 1V 260272

6 Prolongador de cremona (A partir del alto 2401mm)

SRH/mm	Medida	N° Bul/tipo	Código
2401 -2600	200	-	308267
2601 -2800	400	1E	260193

7 Guía compás

SRW/mm	Descripción/largo	N° Bul/tipo	Código
290-410	150/ 300		787345
411-600	250/ 490		787346
601-800	350/ 690		787347
801-1000	500 / 890	1E	788617
1001-1200	500/ 1090	1E	787349
1201-1400	500/ 1290	1E	787351

9 Compás K

SRW/mm	Medida	Mano	12/20-13
290-410	150	I	814711
		D	814712
411-600	250	I	814713
		D	814714
601-800	350	I	814715
		D	814716
801-1400	500	I	814717
		D	814718

10 Soporte compás K3/100 859172

10a Eje soporte compás 834705

13 Bisagra K3/100 263858

15 Pernio K3/100 787208

16 Anti falsa maniobra, comp. hoja (A partir 621 mm) 795927

17 Anti falsa maniobra, componente marco

Perfil	Ranura ala inclinacion	Código
Veka SL 13 50-58	13/20 0°	260552
Veka SL 13 70	13/20 0°	260552

18 Cerradero de Baculacion

Perfil	Ranura ala inclinacion	Mano	Código
Veka SL 13 50-58	13/20 0°	I	891741
Veka SL 13 50-58	13/20 0°	D	891742
Veka SL 13 70	13/20 0°	I	891741
Veka SL 13 70	13/20 0°	D	891742

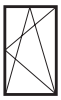

19 Cerradero lateral

Perfil	Ranura ala inclinacion	Código
Veka SL 13 50-58	13/20 0°	332438
Veka SL 13 70	13/20 0°	332438

Embellecedores	Blanco	Negro	Plata	Marrón	Titán	Dorado
Compás	788410	821926	788403	788407	788404	788405
Soporte compás	861167	862558	861148	861154	861155	861156
Pernio	788426	821924	788419	788423	788420	788421
Base pernio	788418	821925	788411	788415	788412	788413
Bisagra	788434	821923	788427	788431	788428	788429

30 Manillas

Descripción	Roto Line 35mm Código	Roto Line 35mm Código
Blanca	639766	347802
Plata	639772	618808
Marrón	639769	347801
Titan	639781	618814

En función del tamaño

Pos	Descripción	Código
5	**Ángulo de cambio(Utilizar de 310mm a 450mm de altura)**	281288
11	**Ángulo de cierre central**	260286

12 Prolongador cierre Central Lateral

SRH/mm	SRH/mm	N° Bul/tipo	Código
801-1200	400	1E	255280
1201-1400	600	1E	2040252
1401-1800	600	1E	255282
	400	1E	255280
1801-2000	600	1E	255282
	600	1E	2040252
2001-2400	600	1E	255282
	600	1E	255282
	400	1E	255280

SRW/mm	SRW/mm	N° Bul/tipo	Código
801-1200	400	1E	255280
1201-1400	600	1E	2040252
1401-1600	600	1E	255282
	400	1E	255280

8 Guía compás adicional (a partir de SRW 1400 mm) 292022

21 Calzos

Perfil	Ranura ala inclinacion	Código
Veka SL 13 50-58	13/20 0°	294364
Veka SL 13 70	13/20 0°	294364

22 Pletina (Utilizar si no dispone de punzonadora) 350401

*Opciones de cremona en pág. 28,29,30

Vista del herraje

TU-ON (Practicable)

Con ángulo de cambio.

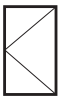

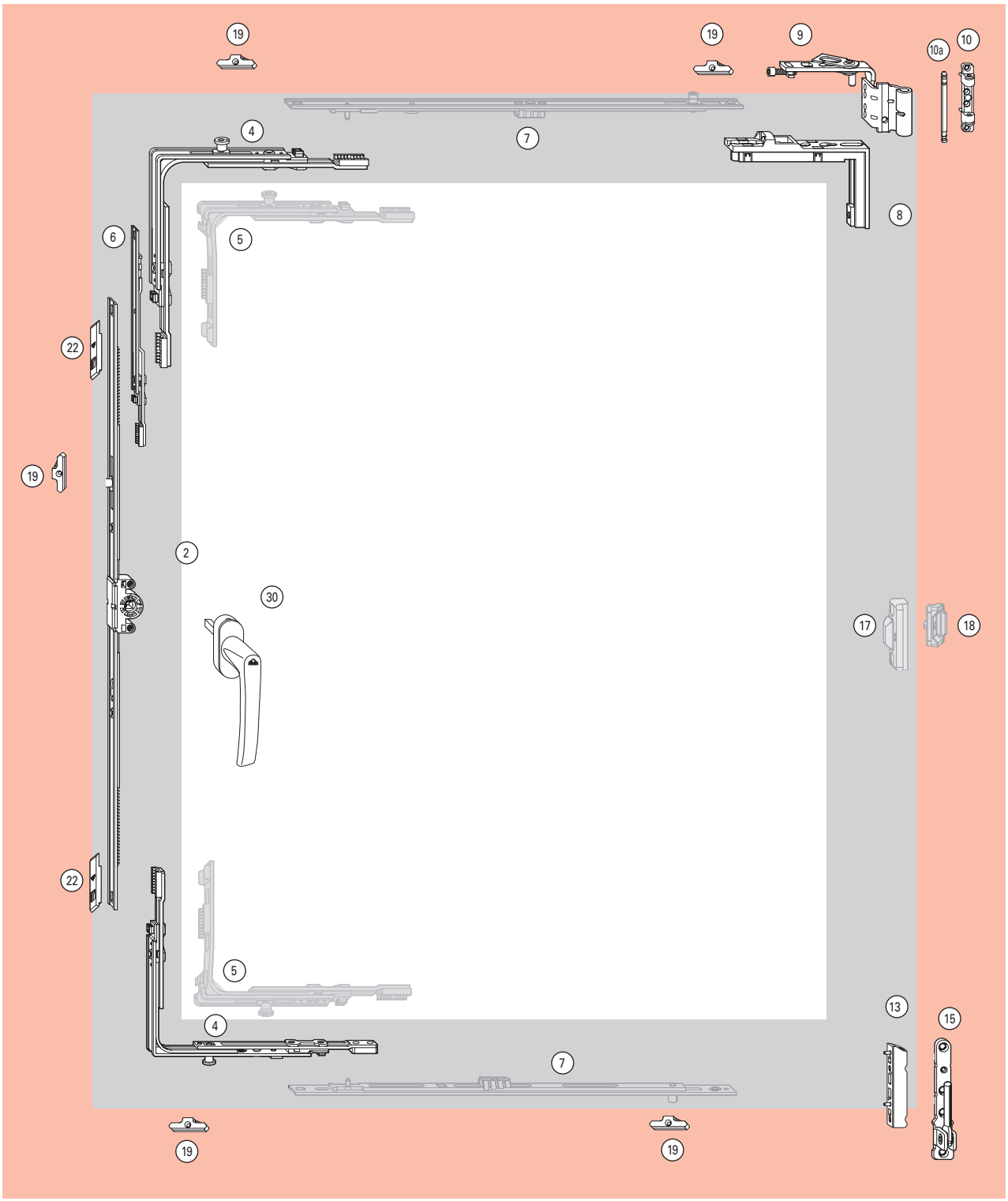

Rango de aplicación

Ancho de hoja (SRW) .....290 – 1600 mm
Alto de hoja(SRH) .....280 – 2800 mm
Peso de hoja.....max. 130 kg

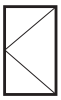

2 Cremona T&T cota variable aguja de 15				
SRH/mm	Alto manilla	Largo cremona	Nº Bul/tipo	Código
310-620	155-225	430		259717
621-800	311-400	580	1E	259719
801-1200	401-600	980	1E	259720
1201-1600	601-800	1380	2E	259721
1601-2000	801-1000	1780	2E	795389
2001-2400	1001-1200	2180	4E	795392

Con la cremona 259717, no es posible utilizar antifalsa maniobra.

4 Ángulo de cambio	1V	260272

6 Prolongador de cremona (A partir del alto 2401mm)			
SRH/mm	Medida	Nº Bul/tipo	Código
2401 -2600	200	-	308267
2601 -2800	400	1E	260193

8 Base falso compás	331488

9 Falso compás K		
	Mano	12/20-13
	I	787375
	D	787376

10 Soporte compás K3/100	859172
10a Eje soporte compás	834705
13 Bisagra K3/100	263858
15 Pernio K3/100	787208

19 Cerradero lateral		
Perfil	Ranura ala inclinacion	Código
Veka SL 13 50-58	13/20 0°	332438
Veka SL 13 70	13/20 0°	332438

30 Manillas	Samba 37mm	Roto Line 35mm
Descripción	Código	Código
Blanca	787955	2033352
Negra	817091	2043562
Plata	639649	2033336
Marrón	787954	2043563
Titan	639668	227796
Dorada		227911

Embellecedores	Blanco	Negro	Plata	Marrón	Titán	Dorado
Compás	788410	821926	788403	788407	788404	788405
Soporte compás	861167	862558	861148	861154	861155	861156
Pernio	788426	821924	788419	788423	788420	788421
Base pernio	788418	821925	788411	788415	788412	788413
Bisagra	788434	821923	788427	788431	788428	788429

En función del tamaño

Pos	Descripción	Código
4	**Ángulo de cambio (Utilizar de 310mm a 450mm de altura)**	281288

17 Cierre intermedio oculto, hoja		
SRH/mm	Uds.	Código
801-1400	1	331485
1401-2000	2	331485
2001-2400	3	331485

18 Cierre intermedio oculto, marco		
SRH/mm	Uds.	Código
801-1400	1	250728
1401-2000	2	250728
2001-2400	3	250728

12 Prolongador cierre central (a partir del ancho 801mm)			
SRW/mm	SRW/mm	Nº Bul/tipo	Código
800-1000	400	1E	255280
1001-1200	600	1S	2040252
1201-1400	600	1S	255282
	400	1E	255280

22 Pletina (Utilizar si no dispone de punzonadora)	350401

*Opciones de cremona en pág. 28,29,30

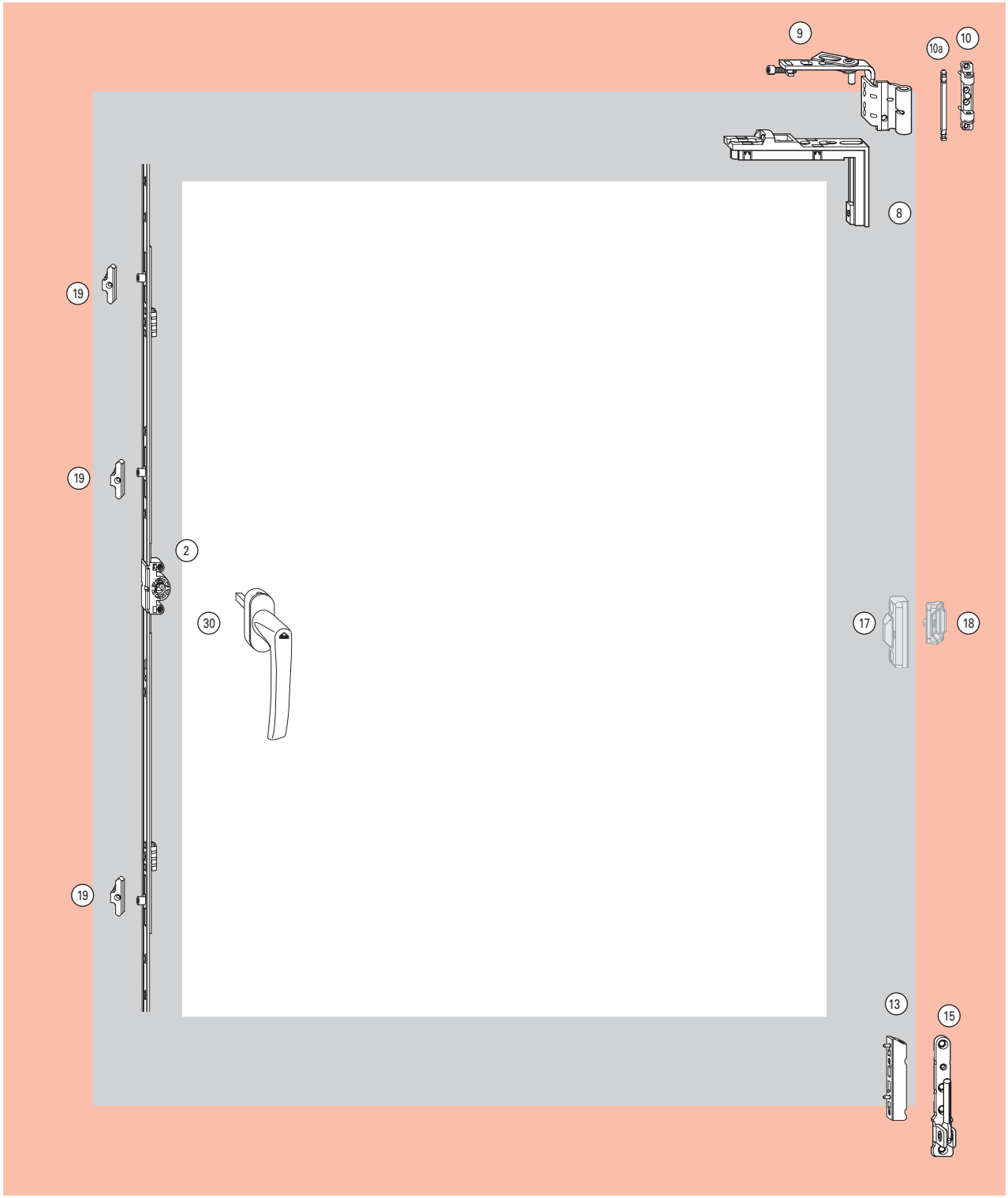
19
19
19
2
30
9
8
10a
10
17
18
13
15

Rango de aplicación

Ancho de hoja (SRW) .....290 – 800 mm
Alto de hoja(SRH) .....280 – 2800 mm
Peso de hoja.....max. 130 kg

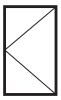

2 Cremona T&T cota variable aguja de 15				
SRH/mm	Alto manilla	Largo cremona	N° Bul/tipo	Código
310-450	155-225	430	1E	260129
451-620	225-310	400	1E	260130
621-800	311-400	580	2E	260131
801-1200	401-600	980	3E	260132
1201-1600	601-800	1380	3E	260133
1601-2000	801-1000	1780	4E	260134
2001-2400	1001-1200	2180	4E	260135

8 Base falso compás	331488

9 Falso compás K	
Mano	12/20-13
I	787375
D	787376

10 Soporte compás K3/100	859172
10a Eje soporte compás	834705
13 Bisagra K3/100	263858
15 Pernio K3/100	787208

19 Cerradero lateral		
Perfil	Ranura ala inclinacion	Código
Veka SL 13 50-58	13/20 0°	332438
Veka SL 13 70	13/20 0°	332438

30 Manillas	Samba 37mm	Roto Line 35mm
Descripción	Código	Código
Blanca	787955	2033352
Negra	817091	2043562
Plata	639649	2033336
Marrón	787954	2043563
Titan	639668	227796
Dorada		227911

Embellecedores	Blanco	Negro	Plata	Marrón	Titán	Dorado
Compás	788410	821926	788403	788407	788404	788405
Soporte compás	861167	862558	861148	861154	861155	861156
Pernio	788426	821924	788419	788423	788420	788421
Base pernio	788418	821925	788411	788415	788412	788413
Bisagra	788434	821923	788427	788431	788428	788429

En función del tamaño

Pos Descripción

17 Cierre intermedio oculto, hoja		
SRH/mm	Uds.	Código
801-1400	1	331485
1401-2000	2	331485
2001-2400	3	331485

18 Cierre intermedio oculto, marco		
SRH/mm	Uds.	Código
801-1400	1	250728
1401-2000	2	250728
2001-2400	3	250728

*Opciones de cremona en pág. 28

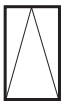

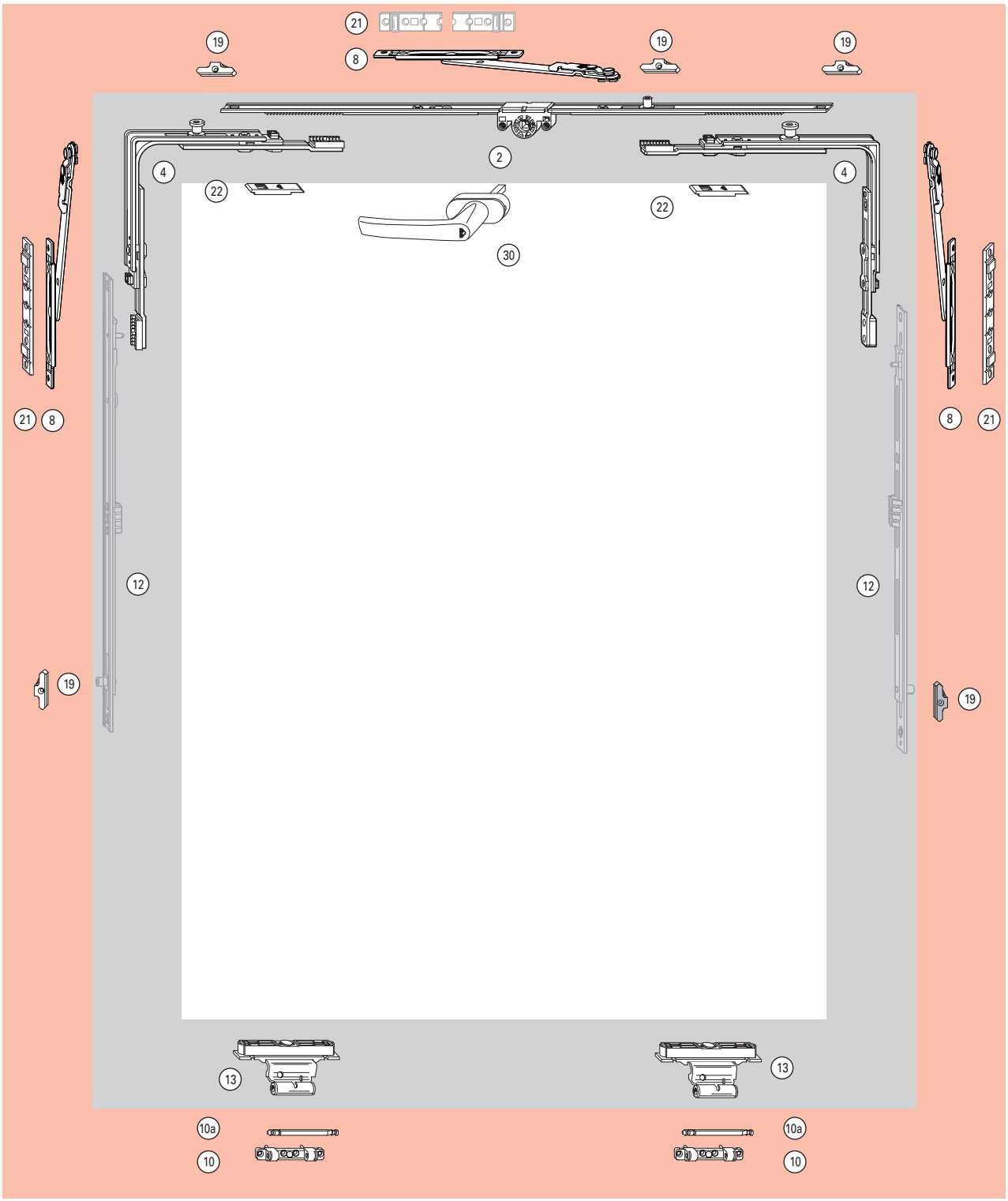
21
19
8
19
19
2
4
4
22
22
30
21
8
8
21
12
12
19
19
13
13
10a
10a
10
10

Rango de aplicación

Ancho de hoja (SRW) 310 – 2400 mm
Alto de hoja(SRH) ..... 290 – 1200 mm
Peso de hoja ..... max. 80 kg

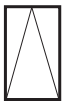

2 Cremona T&T cota variable aguja de 15				
SRW/mm	Alto manilla	Largo cremona	Nº Bul/tipo	Código
310-450	155-225	430		259717
451-620	225-310	400		259718
621-800	311-400	580	1E	259719
801-1200	401-600	980	1E	259720
1201-1600	601-800	1380	2E	259721
1601-2000	801-1000	1780	2E	795389
2001-2400	1001-1200	2180	4E	795392
4 Ángulo de cambio			1V	260272
8 Compás limitador				482823

10 Soporte compás K3/100		
SRW/mm	Uds.	
310-1200	2	859172
1201-1600	3	859172
1601-2400	4	859172

10a Eje soporte compás		
SRW/mm	Uds.	
310-1200	2	834705
1201-1600	3	834705
1601-2400	4	834705

13 Bisagra Intermedia regulable		
SRW/mm	Uds.	12/18-13
310-1200	2	563843
1201-1600	3	563843
1601-2400	4	563843

30 Manillas	Samba 37mm	Roto Line 35mm
Descripción	Código	Código
Blanca	787955	2033352
Negra	817091	2043562
Plata	639649	2033336
Marrón	787954	2043563
Titan	639668	227796
Dorada		227911

Embellecedores	Blanco	Negro	Plata	Marrón	Titán	Dorado
Falso Compás	788410	821926	788403	788407	788404	788405
Soporte compás	861167	862558	861148	861154	861155	861156

En función del tamaño

Pos	Descripción	Código
12	**Prolongador cierre Central Lateral**	

SRH/mm	SRH/mm	Nº Bul/tipo	Código
800-1200	600	1V	2040252

22 Pletina (Utilizar si no dispone de punzonadora)		350401

21 Calzos		
Perfil	Ranura ala inclinacion	Código
Veka SL 13 50-58	13/20 0°	294364
Veka SL 13 70	13/20 0°	294364

19 Cerradero lateral		
Perfil	Ranura ala inclinacion	Código
Veka SL 13 50-58	13/20 0°	332438
Veka SL 13 70	13/20 0°	332438

*Opciones de cremona en pág. 28

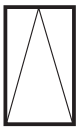

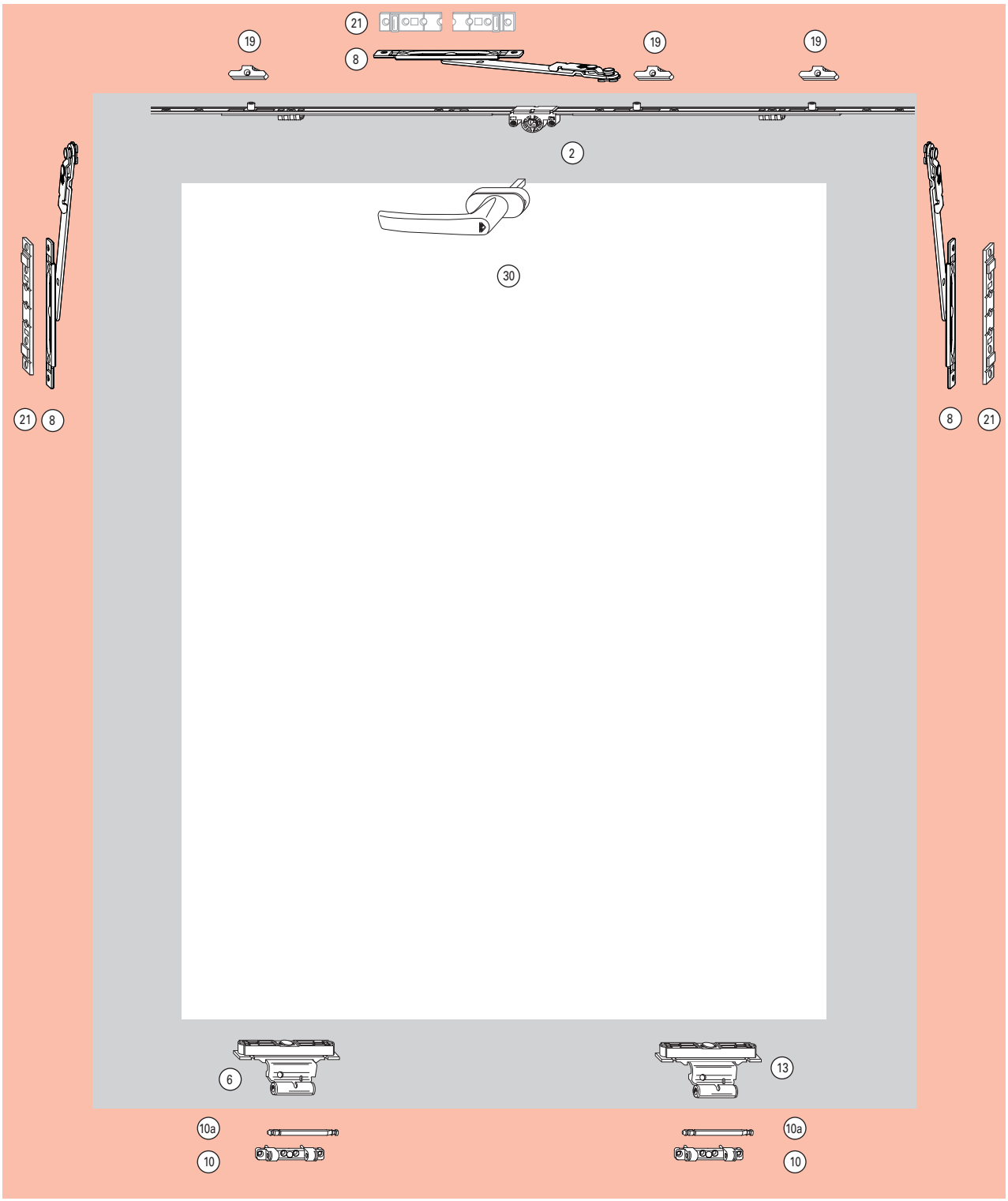
21
19
8
19
19
2
30
21
8
8
21
6
13
10a
10
10a
10

Rango de aplicación

Ancho de hoja (SRW) 310 – 2400 mm
Alto de hoja(SRH) ..... 290 – 1200 mm
Peso de hoja ..... max. 80 kg

2 Cremona T&T cota variable aguja de 15				
SRW/mm	Alto manilla	Largo cremona	Nº Bul/tipo	Código
180-250	90-125	180	1E	260129
251-500	126-250	500	1E	260130
501-800	251-400	800	2E	260131
801-1100	401-550	1100	3E	260132
1101-1400	551-700	1400	3E	260133
1401-1800	701-900	1800	4E	260134
1801-2400	901-1200	2400	4E	260135

8 Compás limitador	482823

10 Soporte compás K3/100		
SRW/mm	Uds.	
310-1200	2	859172
1201-1600	3	859172
1601-2400	4	859172

10a Eje soporte compás		
SRW/mm	Uds.	
310-1200	2	834705
1201-1600	3	834705
1601-2400	4	834705

13 Bisagra Intermedia regulable		
SRW/mm	Uds.	12/18-13
310-1200	2	563843
1201-1600	3	563843
1601-2400	4	563843

15 Pernio K3/100	787208

30 Manillas	Samba 37mm	Roto Line 35mm
Descripción	Código	Código
Blanca	787955	2033352
Negra	817091	2043562
Plata	639649	2033336
Marrón	787954	2043563
Titan	639668	227796
Dorada		227911

Embellecedores	Blanco	Negro	Plata	Marrón	Titán	Dorado
Falso Compás	788410	821926	788403	788407	788404	788405
Soporte compás	861167	862558	861148	861154	861155	861156

19 Cerradero lateral		
Perfil	Ranura ala inclinacion	Código
Veka SL 13 50-58	13/20 0°	332438
Veka SL 13 70	13/20 0°	332438

21 Calzos		
Perfil	Ranura ala inclinacion	Código
Veka SL 13 50-58	13/20 0°	294364
Veka SL 13 70	13/20 0°	294364

Doble Hoja - Hoja Pasiva

Con ángulo de cambio

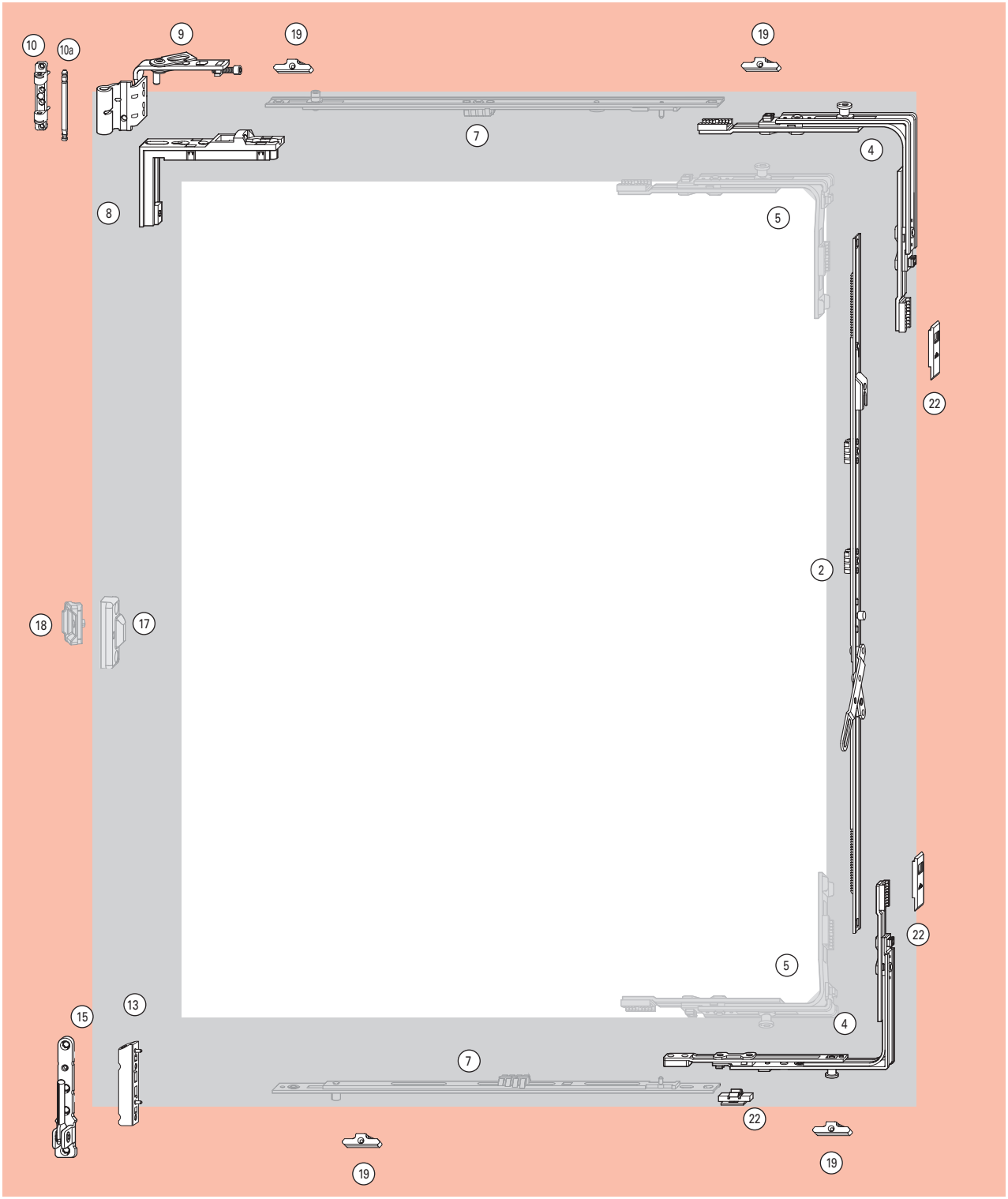

Rango de aplicación

Ancho de hoja (SRW) ..... 290 – 1600 mm
Alto de hoja(SRH) ..... 280 – 2400 mm
Peso de hoja ..... max. 130 kg

2 Cremona Segunda Hoja Cota Variable aguja de 15			
SRH/mm	Palanca articulada	Largo cremona	Código
370-620	225-350	400	233418
621-800	393-482	600	763125
801-1200	482-682	980	763126
1201-1600	448-658	1380	290912
1601-2000	680-890	1780	296146
2001-2400	880-1090	2180	296472
4 Ángulo de cambio			260272
8 Base falso compás			331488
9 Falso compás K			
		Mano	12/20-13
		I	787375
		D	787376
10 Soporte compás K3/100			859172
10a Eje soporte compás			834705
13 Bisagra K3/100			263858
15 Pernio K3/100			787208

Embellecedores	Blanco	Negro	Plata	Marrón	Titán	Dorado
Compás	788410	821926	788403	788407	788404	788405
Soporte compás	861167	862558	861148	861154	861155	861156
Pernio	788426	821924	788419	788423	788420	788421
Base pernio	788418	821925	788411	788415	788412	788413
Bisagra	788434	821923	788427	788431	788428	788429

En función del tamaño

Pos	Descripción	Código
4	**Ángulo de cambio** **(Utilizar de 310mm a 360mm de altura)**	281288

17 Cierre intermedio oculto, hoja		
SRH/mm	Uds.	Código
801-1400	1	331485
1401-2000	2	331485
2001-2400	3	331485

18 Cierre intermedio oculto, marco		
SRH/mm	Uds.	Código
801-1400	1	250728
1401-2000	2	250728
2001-2400	3	250728

12 Prolongador cierre central			
SRW/mm	SRW/mm	Nº Bul/tipo	Código
800-1000	400	1E	255280
1001-1200	600	1S	2040252
1201-1400	600	1S	255282
	600	1E	255280

22 Pletina **(Utilizar si no dispone de punzonadora)** 350401

19 Cerradero lateral		
Perfil	Ranura ala inclinacion	Código
Veka SL 13 50-58	13/20 0°	332438
Veka SL 13 70	13/20 0°	332438

*Opciones de cremona en pág. 28

Vista del herraje

Doble Hoja - Hoja pasiva

Con pasador

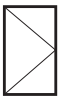

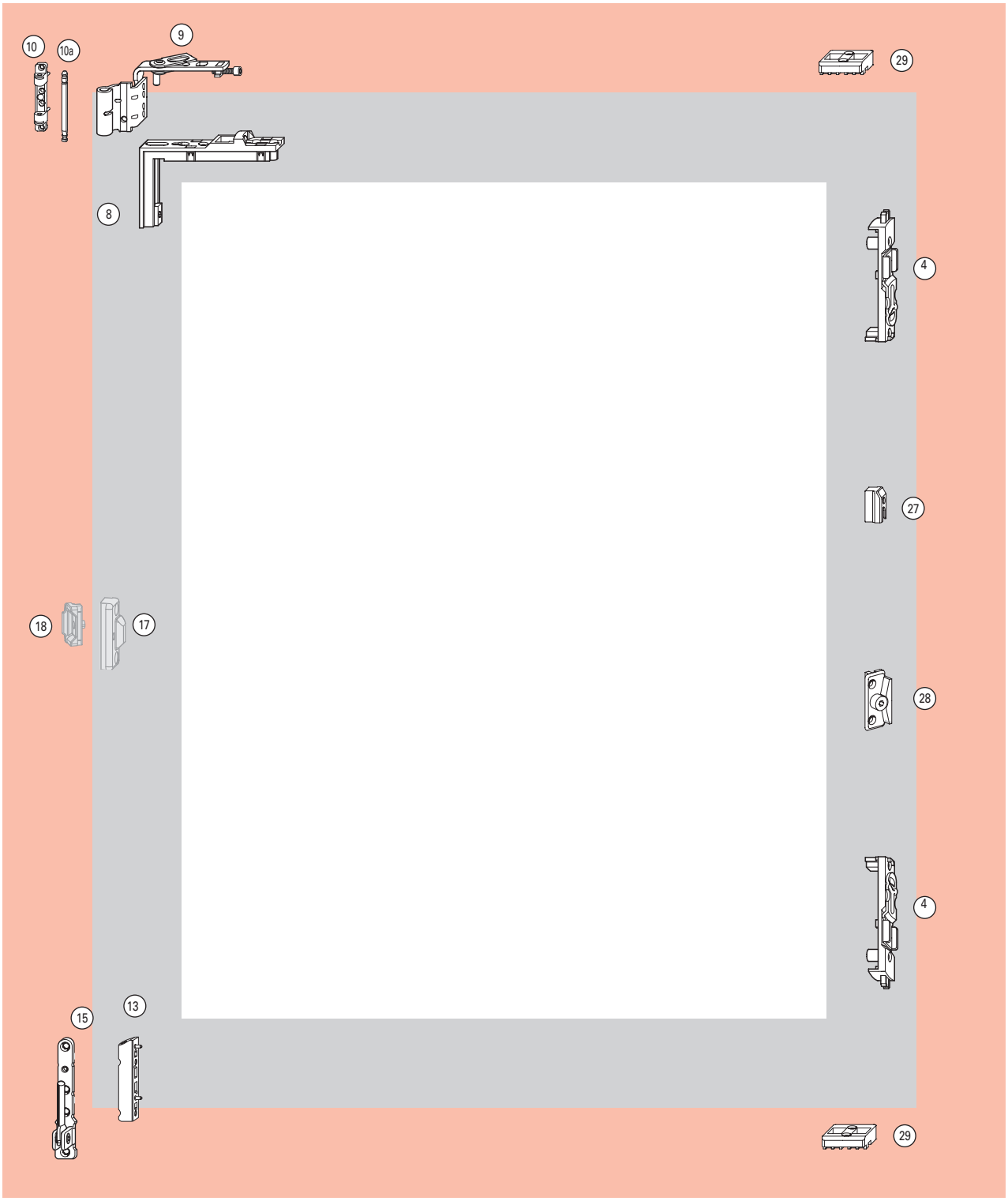

Rango de aplicación

Ancho de hoja (SRW).....290 – 800 mm
Alto de hoja(SRH).....280 – 2400 mm
Peso de hoja.....max. 130 kg

4	**Pasador canal herraje**		305638
8	**Base falso compás**		331488
9	**Falso compás K**		
		Mano	12/20-13
		I	787375
		D	787376
10	**Soporte compás K3/100**		859172
10a	**Eje soporte compás**		834705
13	**Bisagra K3/100**		263858
15	**Pernio K3/100**		787208
28	**Anti falsa maniobra, comp. marco A partir(621mm)**		260 39
27	**Cerradero canal**		260359

Embellecedores	Blanco	Negro	Plata	Marrón	Titán	Dorado
Compás	788410	821926	788403	788407	788404	788405
Soporte compás	861167	862558	861148	861154	861155	861156
Pernio	788426	821924	788419	788423	788420	788421
Base pernio	788418	821925	788411	788415	788412	788413
Bisagra	788434	821923	788427	788431	788428	788429

En función del tamaño

Pos Descripción

17 Cierre intermedio oculto, hoja

SRH/mm	Uds.	Código
801-1400	1	331485
1401-2000	2	331485
2001-2400	3	331485

18 Cierre intermedio oculto, marco

SRH/mm	Uds.	Código
801-1400	1	250728
1401-2000	2	250728
2001-2400	3	250728

29 Cerradero Pasador

Perfil	Ranura ala inclinacion	Código
Veka SL 13 50-58	13/20 0°	263783
Veka SL 13 70	13/20 0°	263783

*Opciones de cremona en pág. 28

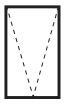

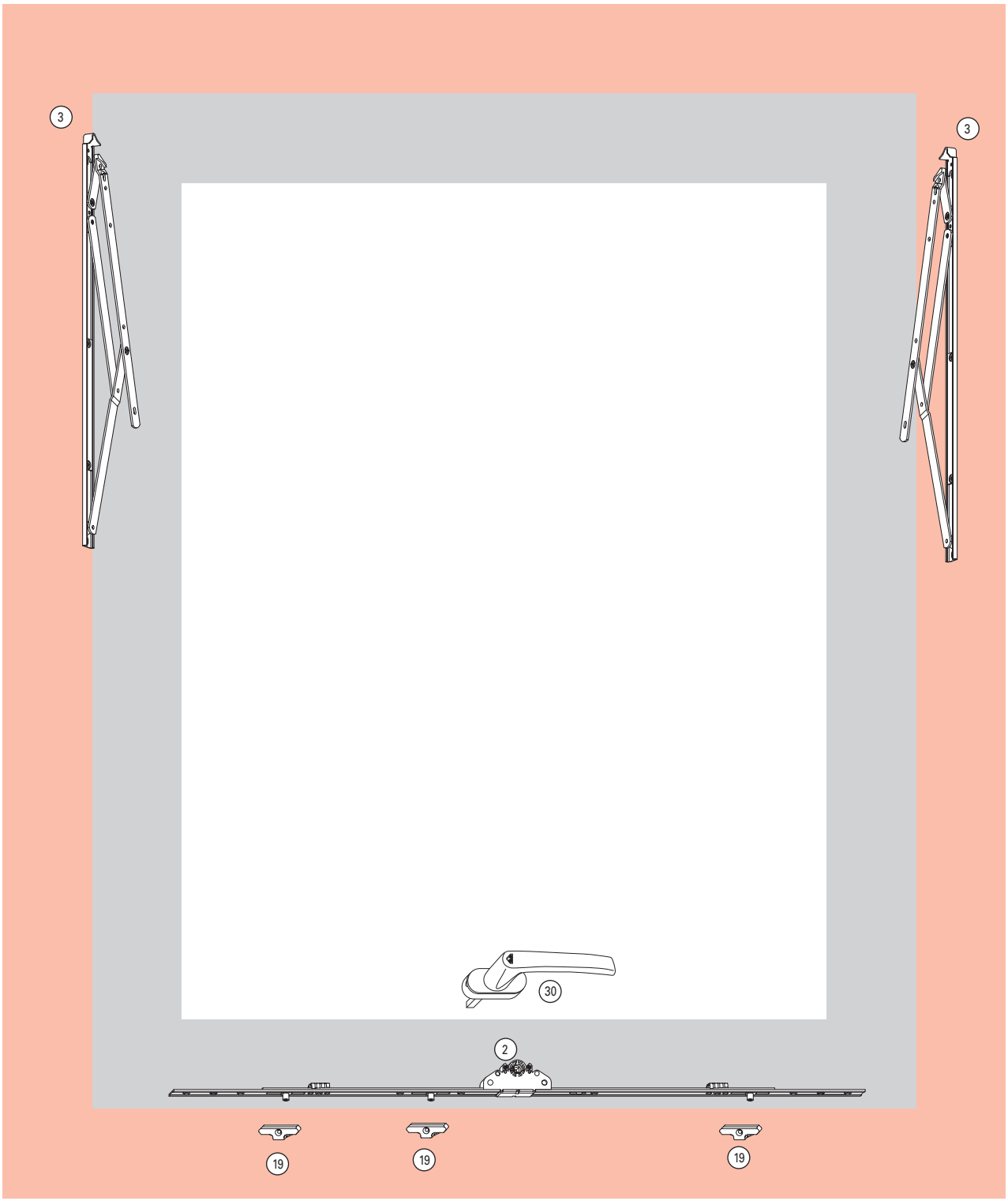
3
3
30
2
19
19
19

Rango de aplicación

Ancho de hoja (SRW) 310 – 1200 mm
Alto de hoja(SRH) ..... 290 – 1200 mm
Peso de hoja ..... max. 35 kg

2 Cremona aguja de 25 mm

SRW/mm	Largo/mm	Alto manilla/mm	Bulones/tipo	Código
251 – 500	500	100 – 250	1 E	788328
		+ CAJA MECANISMO		787675
501 – 800	800	251 – 400	2 E	788329
		+ CAJA MECANISMO		787675
801 – 1100	1100	401 – 550	3 E	788330
		+ CAJA MECANISMO		787675
1101 – 1400	1400	551 – 700	3 E	788331
		+ CAJA MECANISMO		787675

2 Cremona aguja de 20mm

SRW-mm	Largo (mm)	Altura bulón	N° Bulones	Código
240-400	240	9,5	2	771150
401-600	400	9,5	2	771151
601-800	600	9,5	2	771152
801-1000	800	9,5	2	771153
1001-1200	1000	9,5	3	771154

3 Bisagra Defender

	Pulgadas	mm	Kg	Min	Max	Ferrítico (403	Austenítico (304
13 mm altura apilado	8	209	12	200	350	318423	318439
	10	259	16	275	400	318424	318440
	12	310	20	350	550	318425	318441
	16	412	21	500	780	318426	318442
	20	513	26	700	1100	318427	318443
	24	615	40	850	1300	318428	318444
16 mm altura apilado	Pulgadas	mm	Kg	Min	Max	Ferrítico (403	Austenítico (304)
	8	209	12	200	350	318431	318447
	10	259	16	275	400	318432	318448
	12	310	20	350	550	318433	318449
	16	412	21	500	780	318434	318450
	20	513	26	700	1100	318435	318451
	24	615	40	850	1300	318436	318452

30 Manillas

Descripción	Samba 37mm Código	Roto Line 35mm Código
Blanca	787955	2033352
Negra	817091	2043562
Plata	639649	2033336
Marrón	787954	2043563
Titan	639668	227796
Dorada		227911

30 Manillas Estrecha 35 mm

Descripción	Código
Blanca	571162
Negra	571164
Marron	571166

19 Cerradero Lateral

Perfil	Ranura ala inclinacion	Código
Veka SL 13 50-58	13/20 0°	332438
Veka SL 13 70	13/20 0°	332438

OO (Proyectante Top Hung Cockspur)

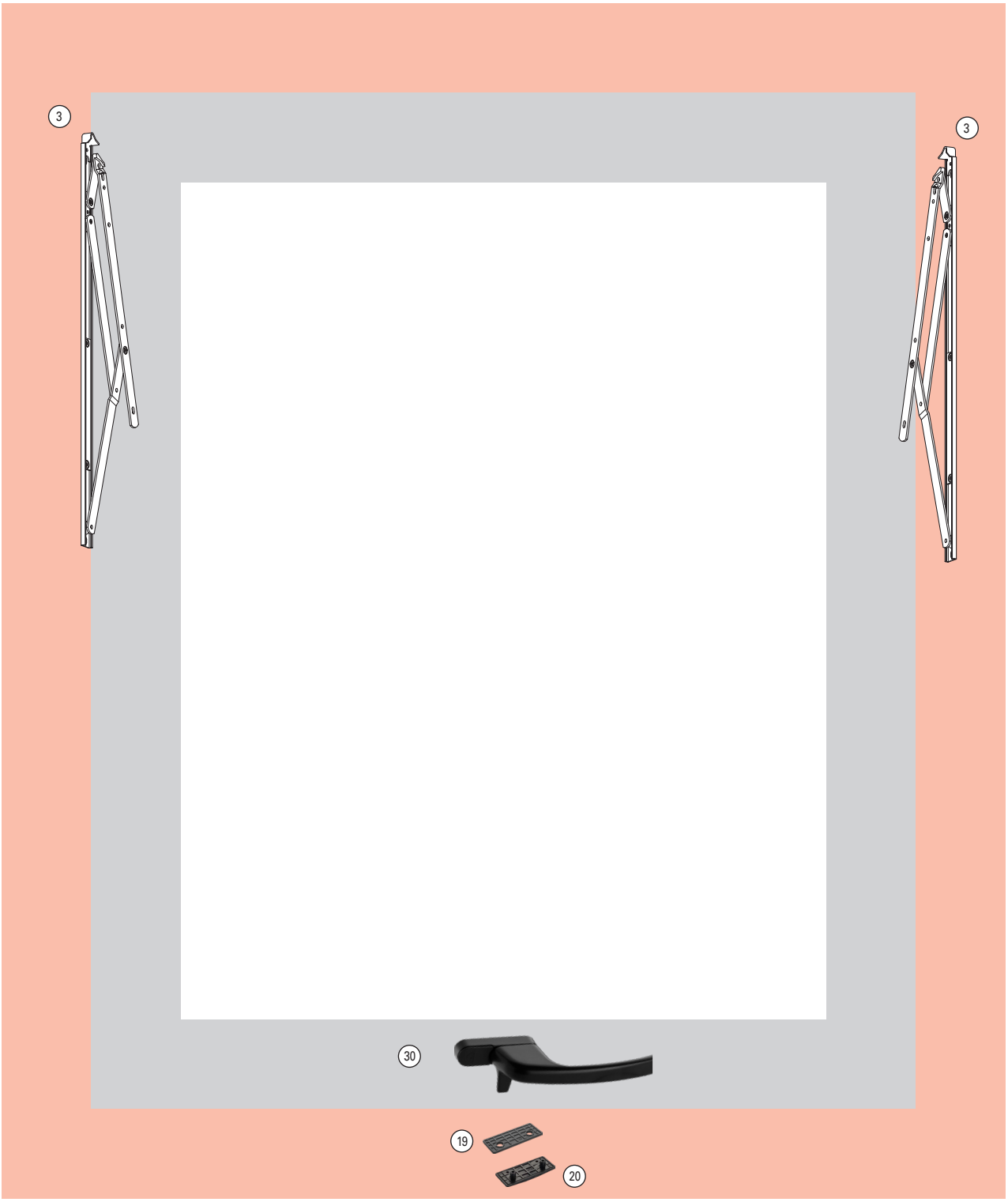

Rango de aplicación

Ancho de hoja (SRW) 310 – 800 mm
Alto de hoja(SRH) ..... 290 – 1200 mm
Peso de hoja ..... max. 35 kg

3 Bisagra Defender

13 mm altura apilado

Pulgadas	mm	Kg	Min	Max	Ferrítico (403	Austenítico (304
8	209	12	200	350	318423	318439
10	259	16	275	400	318424	318440
12	310	20	350	550	318425	318441
16	412	21	500	780	318426	318442
20	513	26	700	1100	318427	318443
24	615	40	850	1300	318428	318444

16 mm altura apilado

Pulgadas	mm	Kg	Min	Max	Ferrítico (403	Austenítico (304)
8	209	12	200	350	318431	318447
10	259	16	275	400	318432	318448
12	310	20	350	550	318433	318449
16	412	21	500	780	318434	318450
20	513	26	700	1100	318435	318451
24	615	40	850	1300	318436	318452

19 Calzo 3 mm

Descripción	Código
Blanca	792212-060
Marron	792213-019
Plata	812188-062
Negro	812187-012

20 Resbalón 2mm

Descripción	Código
Blanca	792209-060
Marron	792211-019
Plata	812186-062
Negro	812185-012

30 Manillas Cockspur

Descripción	Derecha	Izquierda
Blanca	792174-161	792205-261
Marron	792206-119	792207-219
Plata	812163-163	812164-263
Negra	812161-122	812162-222

Cremonas

Practicables /abatibles al canto sin prolongación

1. Cremona aguja de 8 mm				
SRH/mm	Largo/mm	Alto manilla/mm	Bulones/tipo	Código
238 – 390	238	min. 88	1 E	260136
391 – 500	500	125 – 250	1 E	260137
501 – 800	800	251 – 400	2 E	260138
801 – 1100	1100	401 – 550	3 E	260139
1101 – 1400	1400	551 – 700	3 E	260140
1401 – 1800	1800	701 – 900	4 E	260141
1801 – 2400	2400	901 – 1200	4 E	260142

3. Cremona aguja de 15 mm				
SRH/mm	Largo/mm	Alto manilla/mm	Bulones/tipo	Código
180 – 250	180	90 – 125	1 E	260129
251 – 500	500	126 – 250	1 E	260130
501 – 800	800	251 – 400	2 E	260131
801 – 1100	1100	401 – 550	3 E	260132
1101 – 1400	1400	551 – 700	3 E	260133
1401 – 1800	1800	701 – 900	4 E	260134
1801 – 2400	2400	901 – 1200	4 E	260135

2. Cremona aguja de 25 mm				
SRH/mm	Largo/mm	Alto manilla/mm	Bulones/tipo	Código
251 – 500	500	100 – 250	1 E	788328
		+ CAJA MECANISMO		787675
501 – 800	800	251 – 400	2 E	788329
		+ CAJA MECANISMO		787675
801 – 1100	1100	401 – 550	3 E	788330
		+ CAJA MECANISMO		787675
1101 – 1400	1400	551 – 700	3 E	788331
		+ CAJA MECANISMO		787675
1401 – 1800	1800	701 – 900	4 E	788332
		+ CAJA MECANISMO		787675
1801 – 2400	2400	901 – 1200	4 E	788333
		+ CAJA MECANISMO		787675

1. Cremona oscilobatiente aguja de 8 mm

SRH/mm	Largo/mm	Alto manilla/mm	Bulones/tipo	Código
380 – 520	500	190 – 260		259764
521 – 620	400	260 – 310		259765
621 – 800	580	311 – 400	1 E	840794
801 – 1200	980	401 – 600	1 E	623646
1201 – 1600	1380	601 – 800	2 E	259768
1601 – 2000	1780	801 – 1000	2 E	795374
2001 – 2400	2180	1001 – 1200	4 E	795376

2. Cremona oscilobatiente aguja de 15 mm

SRH/mm	Largo/mm	Alto manilla/mm	Bulones/tipo	Código
310 – 450	430	155 – 225		259717
451 – 620	400	225 – 310		259718
621 – 800	580	311 – 400	1 E	259719
801 – 1200	980	401 – 600	1 E	259720
1201 – 1600	1380	601 – 800	2 E	259721
1601 – 2000	1780	801 – 1000	2 E	795389
2001 – 2600	2180	1001 – 1200	4 E	795392

3. Cremona oscilobatiente aguja de 25 mm

SRH/mm	Largo/mm	Alto manilla/mm	Bulones/tipo	Código
520 – 620	400	260 – 310		788316
		+ CAJA MECANISMO		787675
621 – 800	580	311 – 400	1 E	788318
		+ CAJA MECANISMO		787675
801 – 1200	980	401 – 600	1 E	788320
		+ CAJA MECANISMO		787675
1201 – 1600	1380	601 – 800	2 E	788322
		+ CAJA MECANISMO		787675
1601 – 2000	1780	801 – 1000	2 E	788324
		+ CAJA MECANISMO		787675
2001 – 2400	2180	1001 – 1200	4 E	788326
		+ CAJA MECANISMO		787675

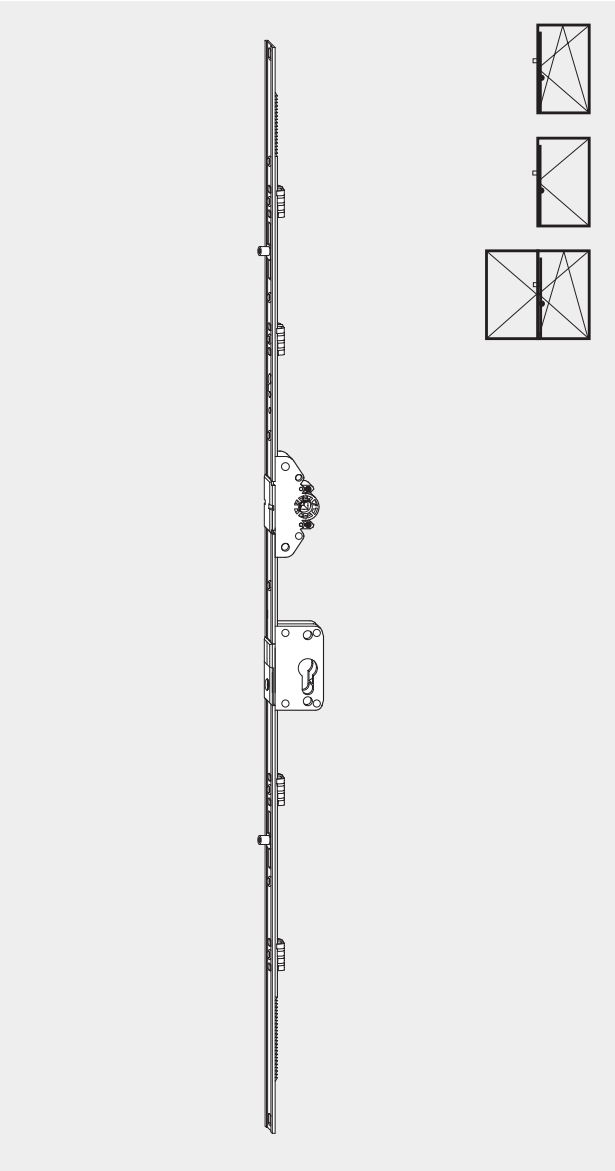

Cremona con llave aguja 25 mm				
SRH/mm	Largo/mm	Alto manilla/mm	Bulones/tipo	Código
1601 – 2000	1780	801 – 1000	2 E	788324
		+ CAJA MECANISMO		787675
		+ CAJA CILINDRO		787656
2001 – 2400	2180	1001 – 1200	4 E	788326
		+ CAJA MECANISMO		787675
		+ CAJA CILINDRO		787656

Cremona con llave aguja 30 mm				
1601 – 2000	1780	801 – 1000	2 E	259819
2001 – 2400	2180	1001 – 1200	4 E	259820

30 Manillas	Samba 127mm	Roto Line 100mm
Descripción		Código
Blanca	638813	228237
Negra		794348
Plata	639815	228292
Marrón	638813	228235
31 Cilindro		**Ver Pagina 66**

Llaves Virgenes	
Descripción	Código
Llave Virgen	632626

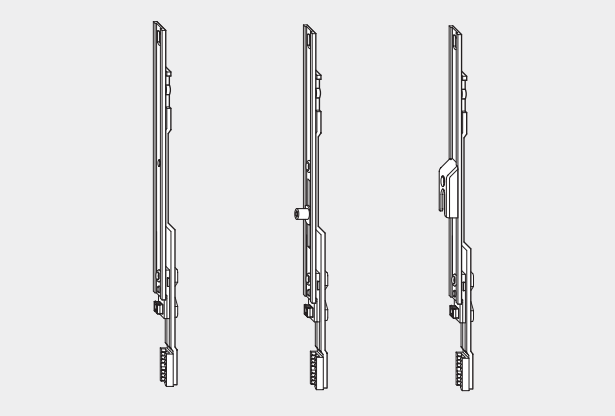

Prolongador 200

Descripción		Código
Prolongador 200 sin bulón		308267
Prolongador 200 con bulón	1 E	450821
Prolongador 200 con cierre		450822

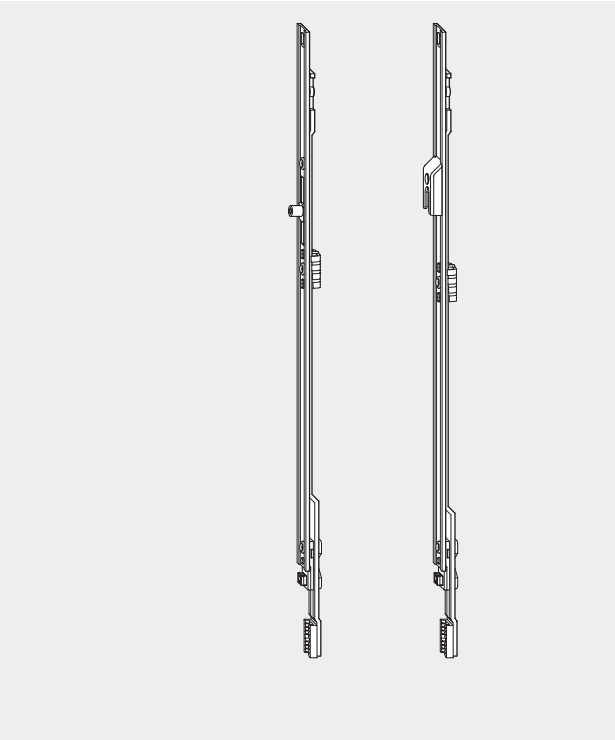

Prolongador 400

Descripción		Código
Prolongador 400	1 E	260193
Prolongador 400 con cierre		260195

Prolongador 330

Descripción	Código
Prologador 330	489993

CLICK MAGNETICO

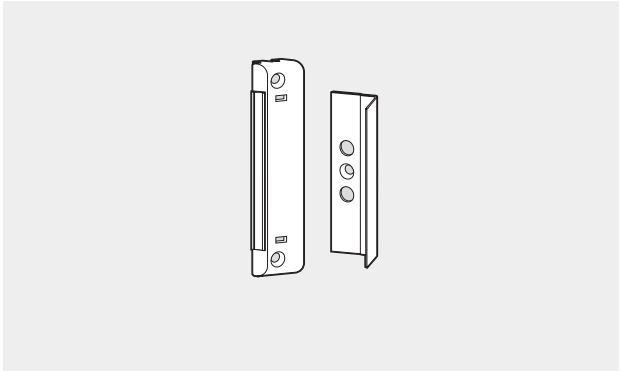

Click magnético		
Perfil	Ranura ala inclinacion	Código
Veka SL 13 50-58	13/20 0°	245323
Veka SL 13 70	13/20 0°	245323
Chapa		12/20-13
		244517

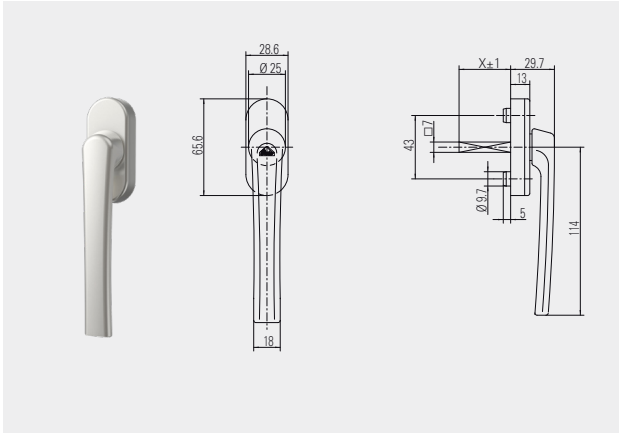

30 Manillas planas aguja de 35 mm	Roto Line
Descripción	Código
Blanca	336110
Negro	794355
Plata	336112
Marrón	485764

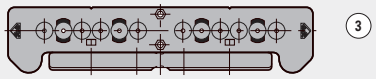

Plantilla soporte y pernio	3 mm	788436
	6 mm	230729

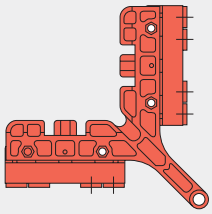

Plantilla bisagra angular	3 mm	788438
	6 mm	230730

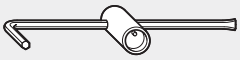

Llave regulación bulón	259191

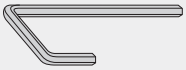

Llave regulación 4 mm	208609

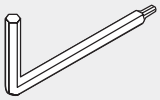

Llave Allen 2.5/4	230764

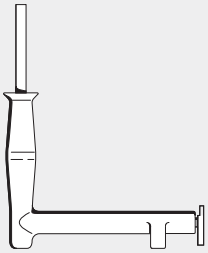

Manilla y extractor eje bisagra	740068

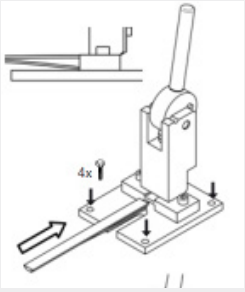

Punzonadora manual	637627

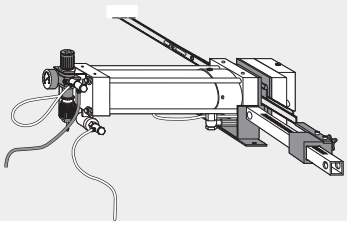

Prensa neumática, incluye

Descripción	mano	Código
Prensa neumática	I	553992
Prensa neumática	D	553993
Regla	I	230758
Regla	D	230759
Tapa empujador	I	324020
Tapa empujador	D	324021
Pedal	-	554097

1. Sección transversal del perfil / hoja,

Dimensiones para el herraje

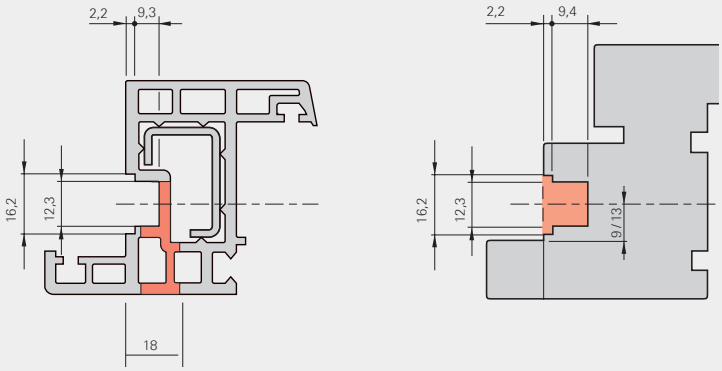

2. Perforación de la manilla

Perforación para la caja de la cremona y los centradores de la manilla.

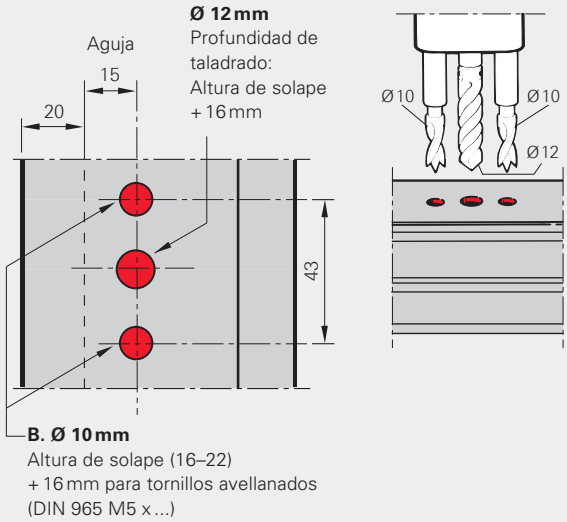

Fresado

Caja de la cerradura de cremona

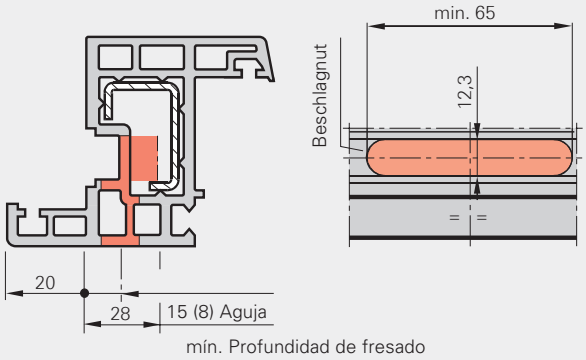

3. Montaje de la manilla

Fijación de la manilla con tornillos avellanados DIN 965 M 5 x ... en la caja de la cerradura

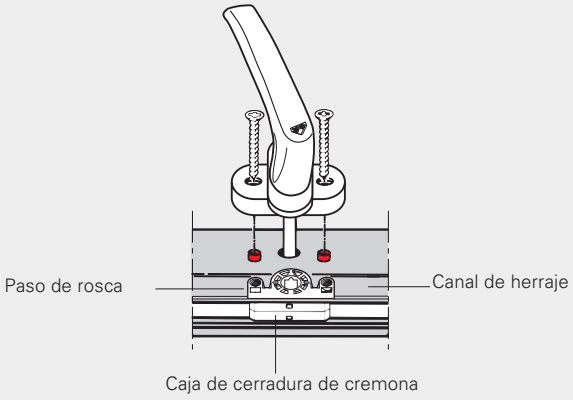

Manilla RotoLine

Centradores
7 mm Cuadradillo

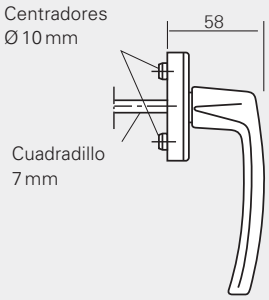

Manilla DecoLine

Centradores
7 mm Cuadradillo

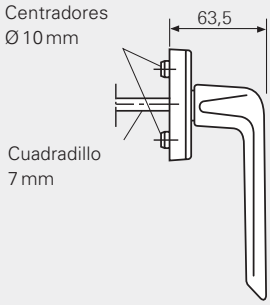

Cota de taladrado (Marco)
Soporte de compás P 6/130
Código 859172

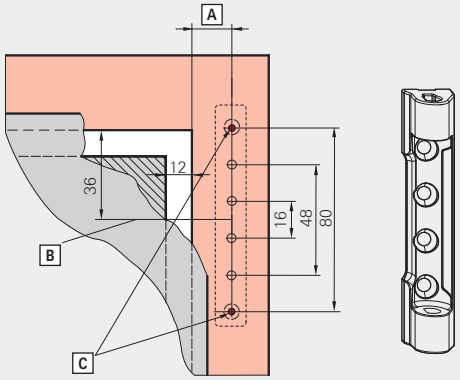

A 16,5 mm
18,5 mm
19,5 mm
20,5 mm

B Centro de soporte de compás

C Soporte de compás P6/130, taladro / ⌀ mm, 9 mm de profundidad

Cota de taladrado (Marco)
Soporte de compás P 6/150
Código 859173

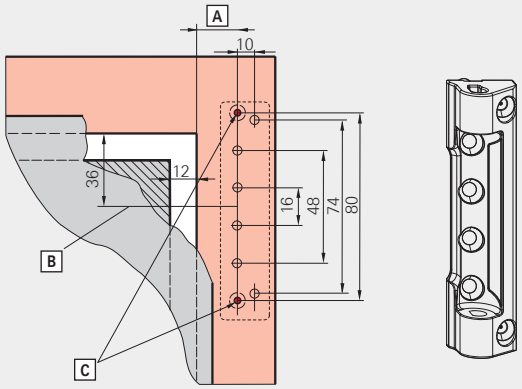

A 16,5 mm
18,5 mm
19,5 mm
20,5 mm

B Centro de soporte de compás

C Soporte de compás P 6/150, taladro / ⌀ mm, 9 mm de profundidad

Cota de taladrado (Marco)
Pernio angular P 6/130 - P 6/150
Código 787208

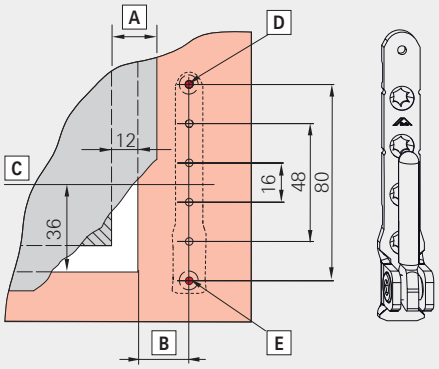

A Anchura de solape

B 16,5 mm
18,5 mm
19,5 mm
20,5 mm

C Centro de pernio angular

D Soporte de compás P 6/130, taladro / ⌀ mm, 9 mm de profundidad. Pernio angular P 6/150, taladro superior ⌀6 mm, 3 mm de profundidad.

E Soporte de compás P 6/130, taladro / ⌀ mm, 9 mm de profundidad. Pernio angular P 6/150, taladro / ⌀9mm, 19 mm de profundidad.

Plantilla de taladrado (Marco)
Soporte de compás - Pernio Angular
Código 788436

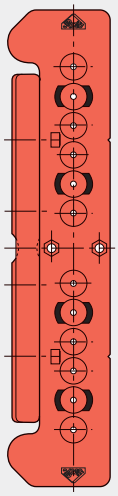

Cota de taladrado (Hoja)
Soporte compás P 6/130 - P 6/150
Código 263858

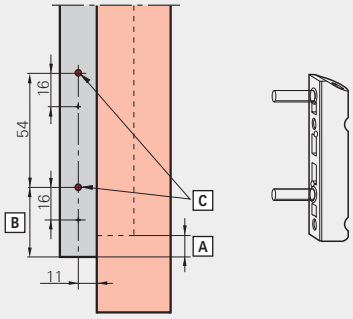

A Anchura de solape

B Regulable en altura: 42,5 mm
Regulable en altura y apriete: 26,5 mm

C Bisagra angular P 6/150, taladro / ⌀ mm, 23 mm de profundidad.

Plantilla de taladrado (Hoja)
Bisagra angular
Código 788438

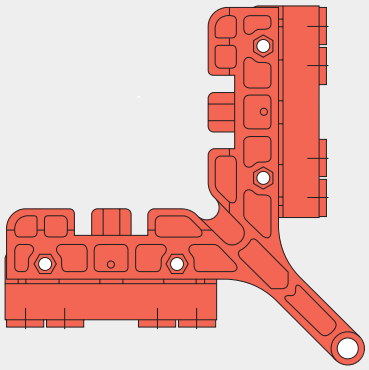

1. Corte con estampadora neumática (Punzonadora)

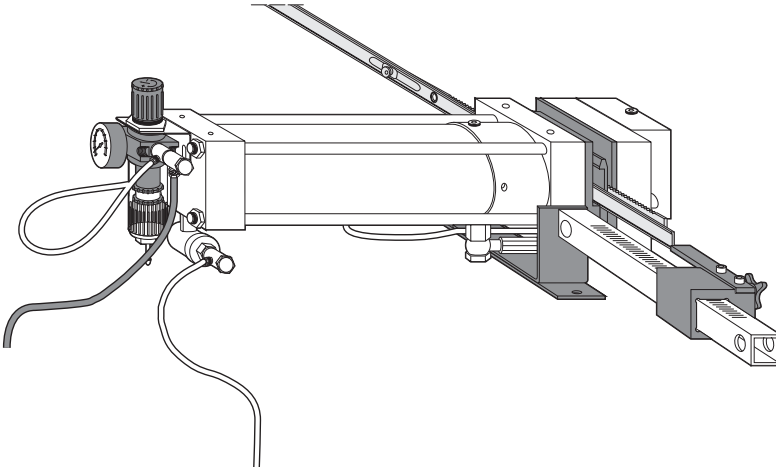

Ⓐ Acople de piezas con troquel
Ⓑ Acople de piezas con pletina

2. Unión mediante doble fijación

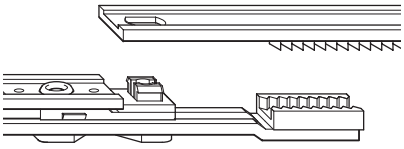

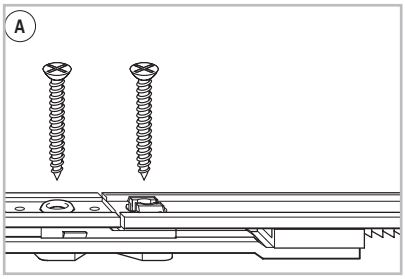

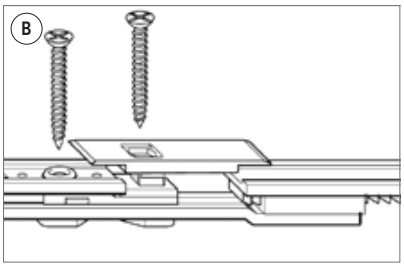

3. Proceso de montaje (propuesta)

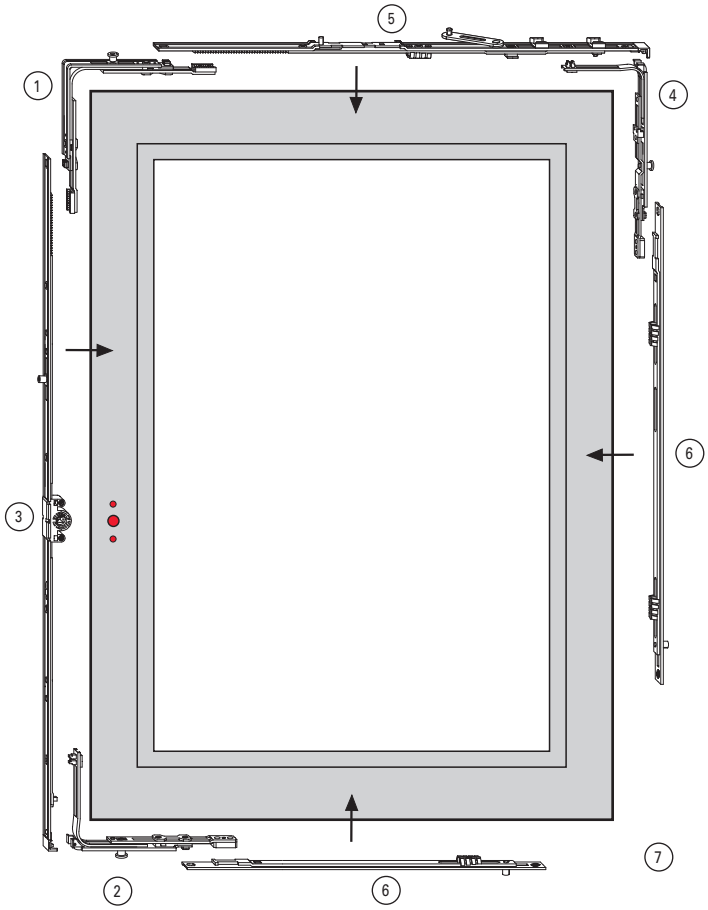

1. Ángulo de cambio
2. Ángulo Basculación
3. Cremona
4. Ángulo de cambio compás P
5. Guía compás
6. Cierre central, vertical y horizontal
7. Bisagra angular K

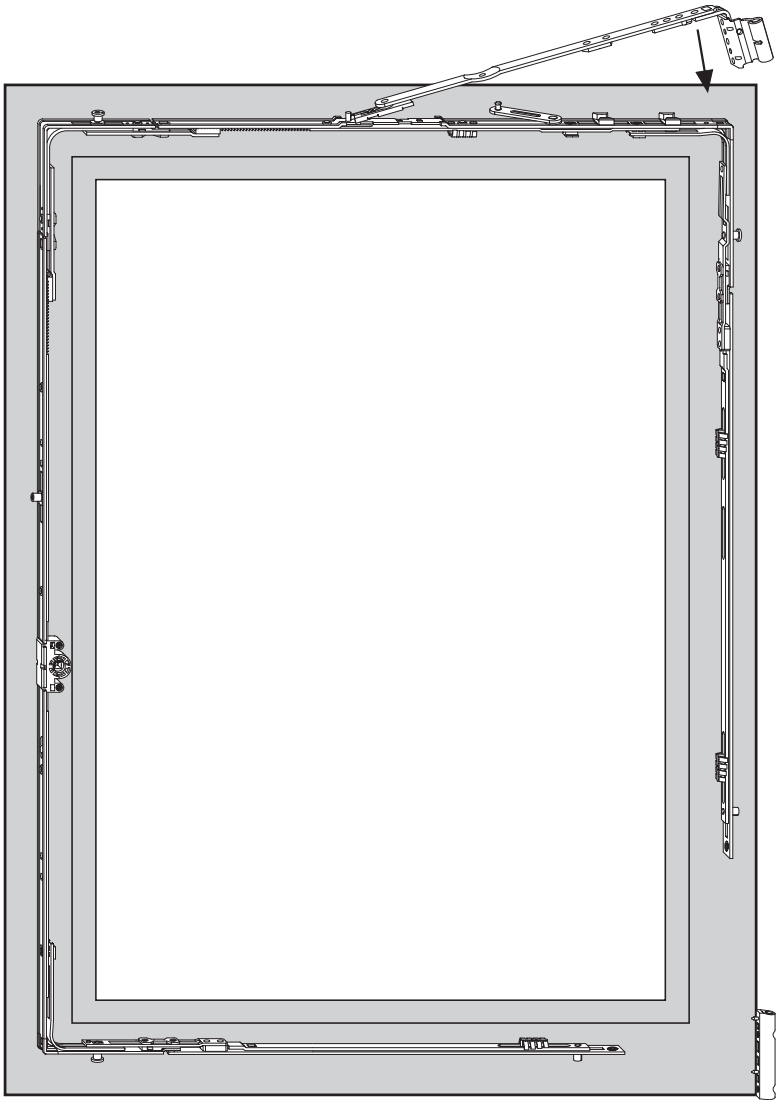

Anchura abatible estándar (140 mm)

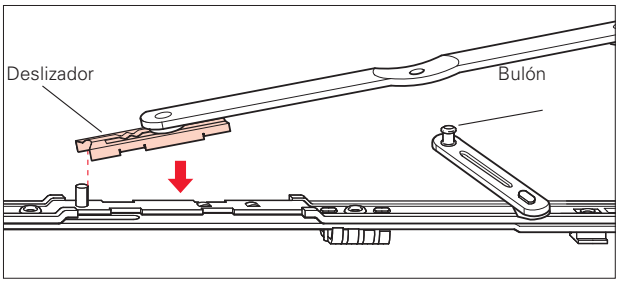

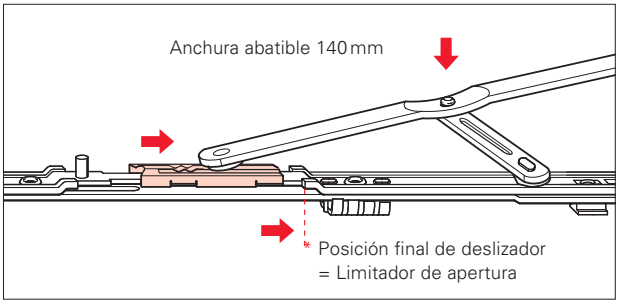

Anchura abatible reducida (80 mm)

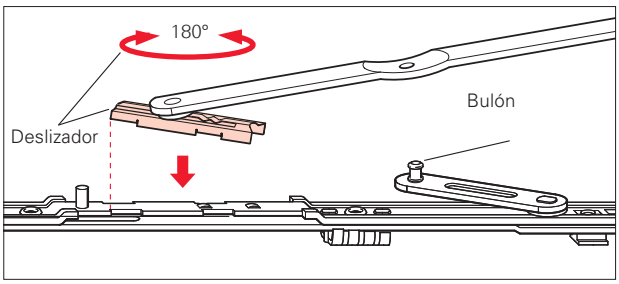

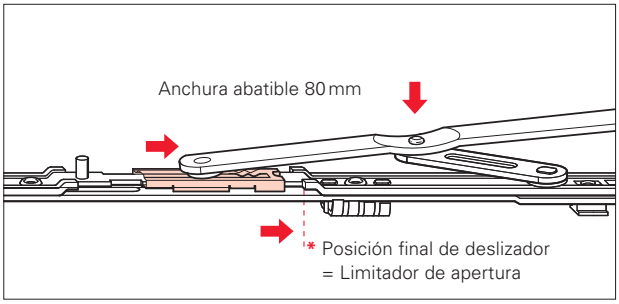

* La posición final de deslizador (Limitador de apertura) se hace automáticamente por abatir la hoja.

Cremona cota variable (medidas en “mm“)

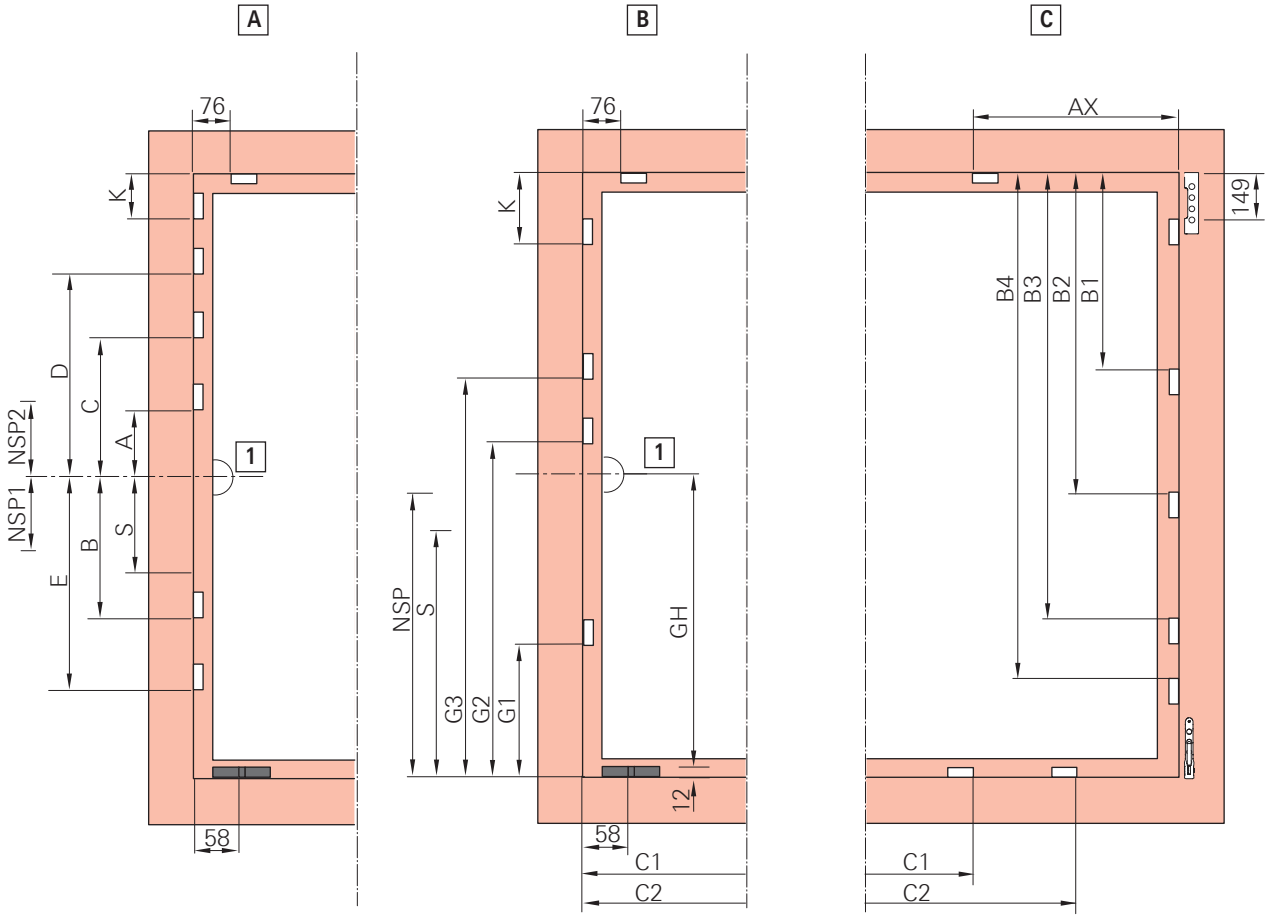

[A] Posición de manilla centrada / variable

[B] Posición de manilla cota fija

[C] Lado de bisagra

[1] Centro de la manilla

Cerradero p.ej.

Cerradero de basculación p.ej.

Cremona oscilobatiente centrada / variable

Altura de canal de herraje [FFH]/mm	A	B	C	D	E	K	NSP 1	NSP 2	S
310 - 620	–	–	–	–	–	–	–	–	–
621 - 800	125	–	–	–	–	–	137	–	–
801 - 1200	125	–	–	–	–	–	137	–	–
1201 - 1600	125	340	–	–	–	–	137	–	–
1601 - 2000	–	312	358	–	–	–	–	109	395
2001 - 2600	–	312	358	758	740	–	–	109	395
2601 - 2800	–	312	358	758	740	458	–	109	395

Medidas cerradero (mm)
Cremona, Cota fija

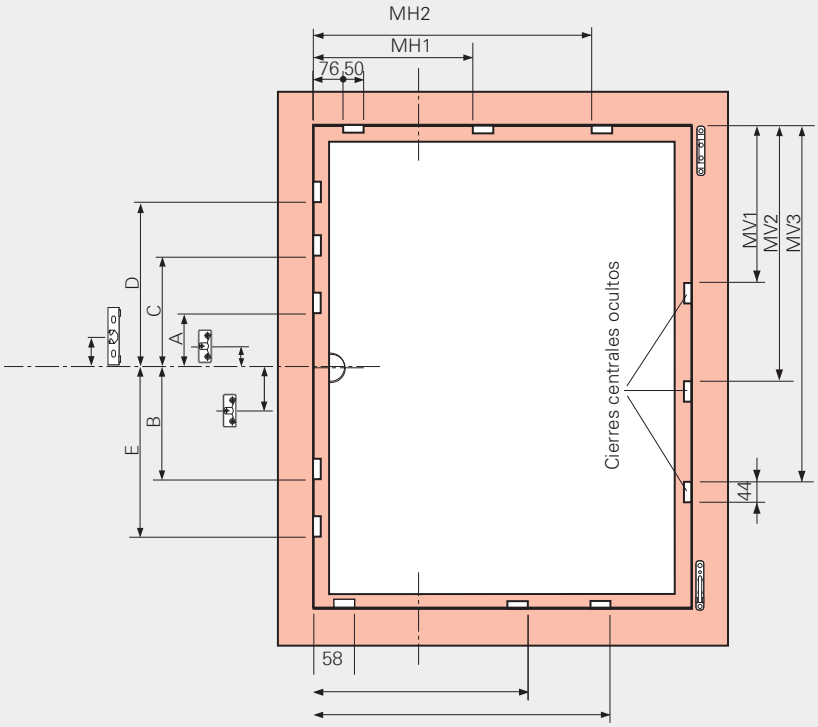

MFM = Mecanismo Falsa Maniobra C = Clic

Cremona variable A15

FFH/mm	A	B	C	D	E	MFM 1	MFM 2	C
450 – 620	–	–	–	–	–	–	–	–
621 – 800	125	–	–	–	–	137	–	–
801 – 1200	125	–	–	–	–	137	–	–
1201 – 1600	125	340	–	–	–	137	–	–
1601 – 2000	–	312	358	–	–	–	109	232
2001 – 2400	–	312	358	758	740	–	109	232

MV Vertical, Oculto

FFH/mm	MV1	MV2	MV3
801 – 1200	550	–	–
1201 – 1400	746	–	–
1401 – 1800	746	1150	–
1801 – 2000	746	1346	–
2001 – 2400	746	1346	1750

MV Horizontal

FFB/mm	MH1	MH2	Superior
801 – 1200	480	–	MV 400 E
1201 – 1400	676	–	MV 600 E
1401 – 1600	676	1080	MV 600 E KU + 400 E

MV Horizontal

FFB/mm	MH1	MH2	Inferior
801 – 1200	462	–	MV 400 E
1201 – 1400	658	–	MV 600 E
1401 – 1600	658	1062	MV 600 E KU + 400 E

Medidas cerradero (mm)
Cremona, Cota variable

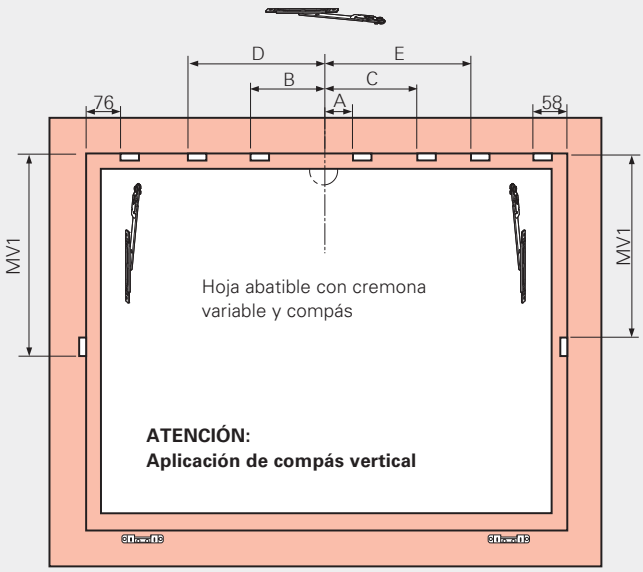

Cremona variable A15					
FFB/mm	A	B	C	D	E
621 – 800	125	–	–	–	–
801 – 1200	125	–	–	–	–
1201 – 1600	125	340	–	–	–
1601 – 2000	–	312	358	–	–
2001 – 2400	–	312	358	740	758

MV Vertical				
FFH/mm	MV1			Derecha
801 – 1200	480	–	–	400 E

MV Vertical				
FFH/mm	MV1			Izquierda
801 – 1200	462	–	–	400 E

Medidas cerradero (mm)
Cremona, Cota variable

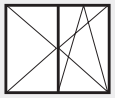

Sin poste intermedio fijo

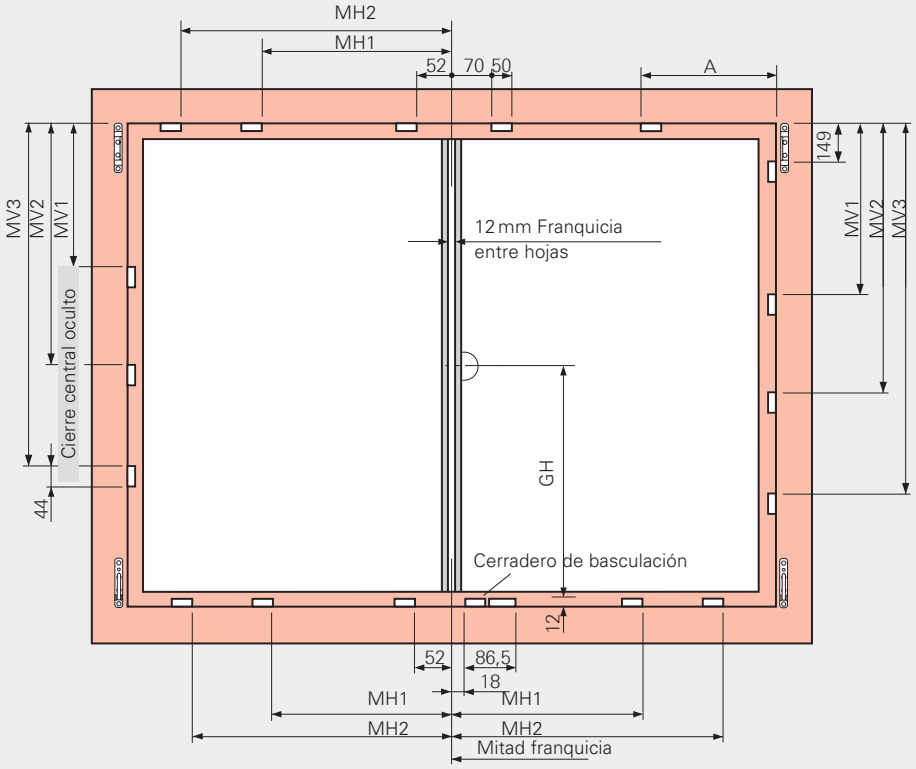

MFM = Mecanismo Falsa Maniobra C = Clic

MV Vertical, Oculto			
FFH/mm	MV1	MV2	MV3
801 – 1200	550	–	–
1201 – 1400	746	–	–
1401 – 1800	746	1150	–
1801 – 2000	746	1346	–
2001 – 2400	746	1346	1750

MV Vertical				
FFH/mm	MV1	MV2	MV3	
801 – 1200	550	–	–	MV 400 E
1201 – 1400	746	–	–	MV 600 E
1401 – 1800	746	1150	–	MV 600 E KU + 400 E
1801 – 2000	746	1346	–	MV 600 E KU + 600 E
2001 – 2400	746	1346	1750	MV 600 E KU + 600 E KU + 400 E

MV Horizontal			
FFB/mm	MH1	MH2	superior
801 – 1200	480	–	MV 400 E
1201 – 1400	652	–	MV 600 E
1401 – 1600	652	1056	MV 600 E KU + 400 E

MV Horizontal			
FFB/mm	MH1	MV2	
801 – 1200	456	–	MV 400 E
1201 – 1400	652	–	MV 600 E
1401 – 1600	652	1056	MV 600 E KU + 400 E

MV Horizontal			
FFB/mm	MH1	MH2	inferior
801 – 1200	456	–	MV 400 E
1201 – 1400	652	–	MV 600 E
1401 – 1600	652	1056	MV 600 E KU + 400 E

Guía compás			
FFB/mm	A		Tamaño
801 – 1000	600	500	/ 890
1001 – 1200	750	500	/ 1090
1201 – 1400	750	500	/ 1290
1401 – 1600	750	500	/ 1290 [1]

[1] Con segundo compás

Sección horizontal M 1:2

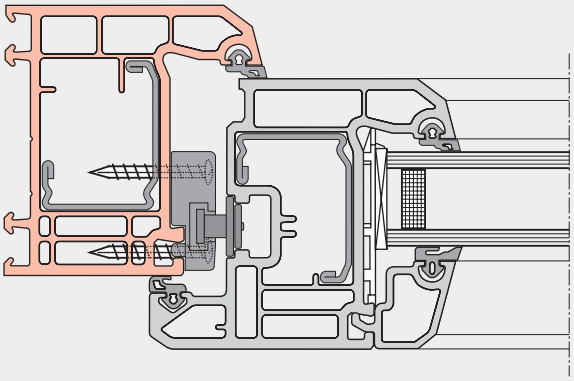

Fijación Cerradero seguridad
3 pz. tornillos 4 x ...

Fijación-Listón de vidriera
Cuando sea necesario con tornillos

Sección vertical M 1:2

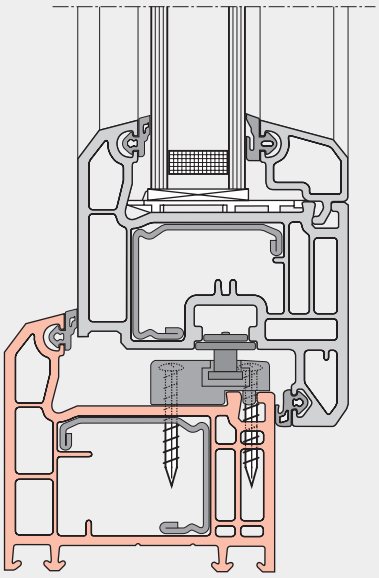

Montaje ventana de seguridad - Propuesta para el montaje

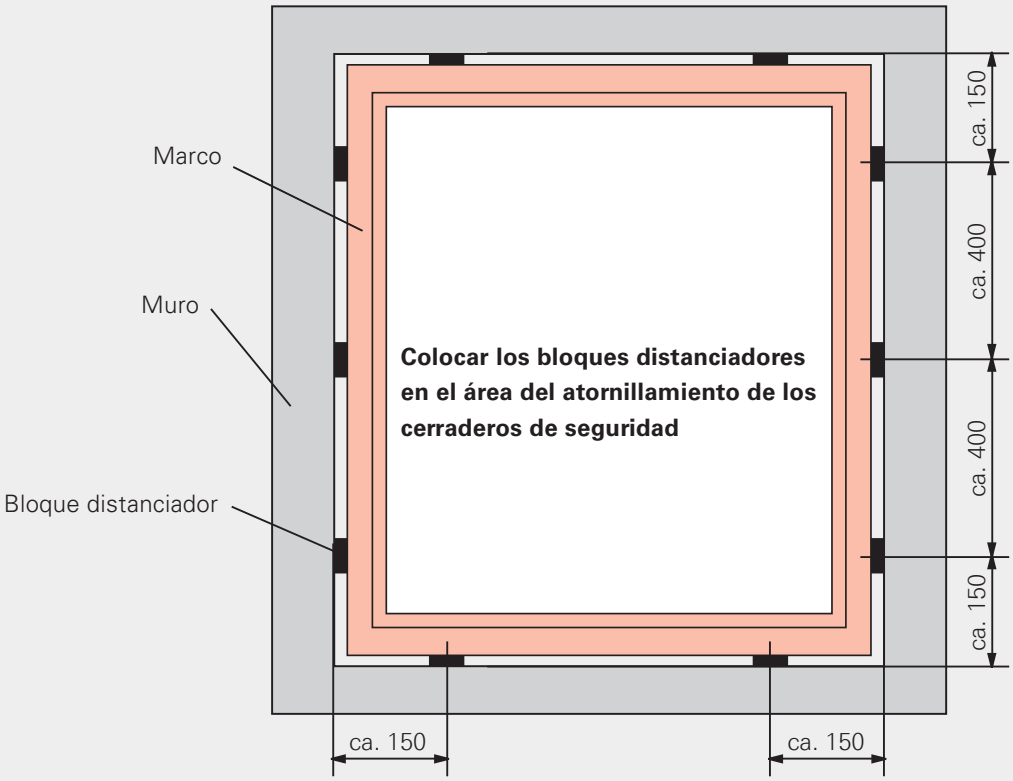

Directiva de montaje
Las ventanas antirrobo según DIN V ENV 1627–1630 sólo pueden llamarse de esta manera, si cumplen el montaje según la norma fijada.

Enganchar la hoja

Deslizar el eje de soporte compás con la hoja cerrada (manilla en posición abatida).

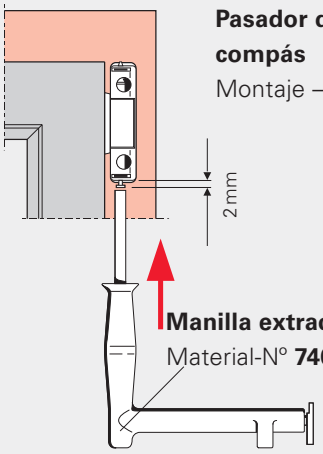

1. Deslizar el eje del soporte del compás con la mano
2. Presionar el pasador del soporte compás con la manilla extractora

Desenganchar la hoja

Extraer el pasador de soporte de compás la hoja cerrada (manilla en posición abatida).

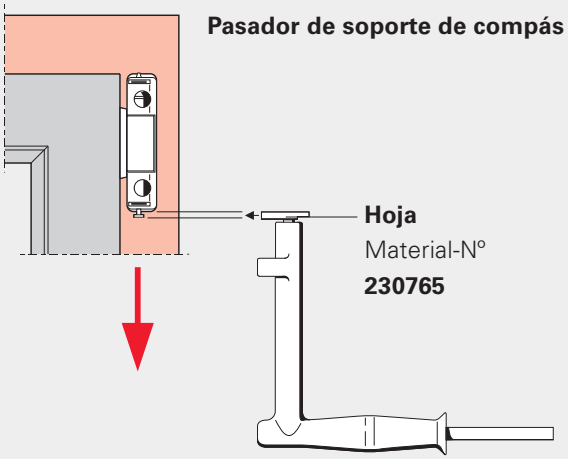

Medida libre en el marco (incluyendo el embellecedor)

Peso de hoja 130 kg

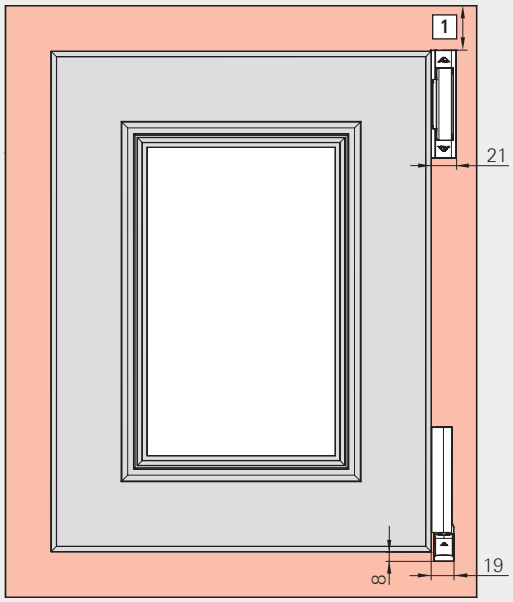

Peso de hoja 150 kg

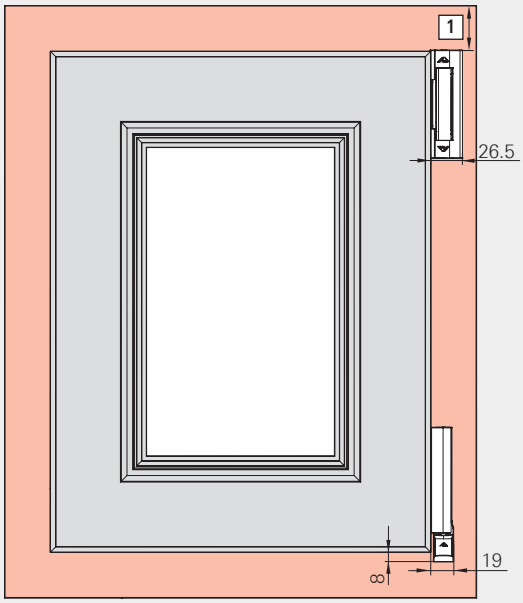

Recomendaciones de ajuste bulones de cierre

Bulón de cierre E	Escala de ajuste en °	Regul. de pres. de apriete/mm
	Posición básica	–
	90° 90°	+/– 0,8

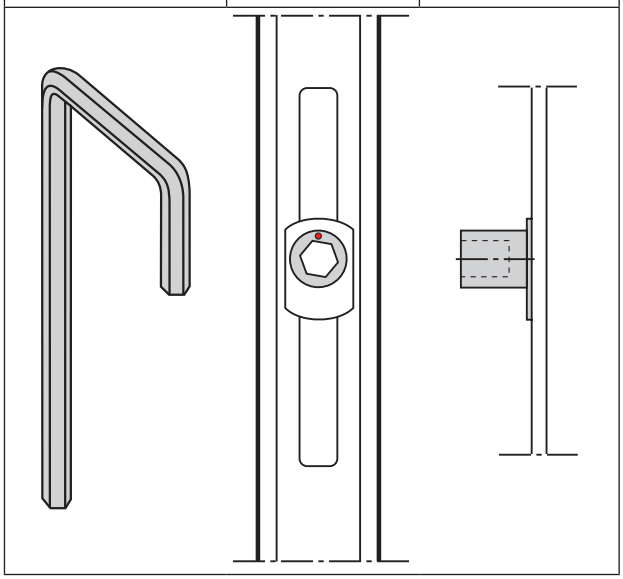

Recomendaciones de ajuste bulones de cierre

Bulón de cierre P	Escala de ajuste en °	Regul. de pres. de priete/mm
	Posición básica	–
	90° 90°	+/– 0,8

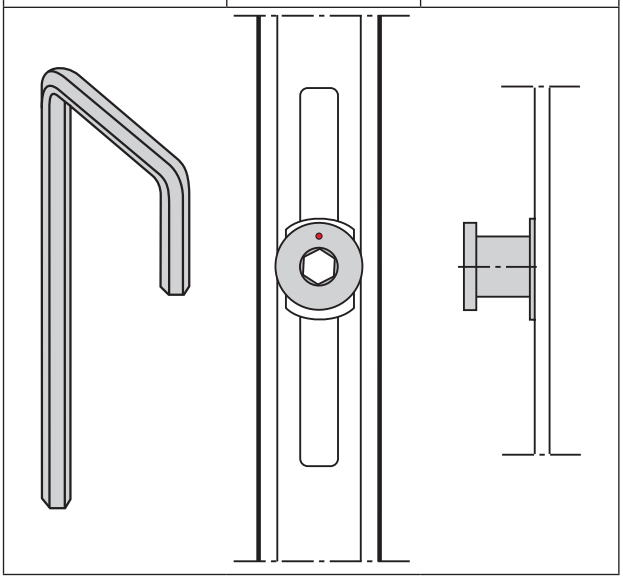

Recomendaciones de ajuste bulones de cierre

Bulón de cierre V	Escala de ajuste en °	Regulación de pres. de apriete/mm	Ajuste de altura/mm
0 = Posición básica	Posición básica	–	–
– 0,8 mm máx. ajuste	90° 90°	+/– 0,8	+/– 0,2
	180° 180°	–	+/– 0,4
+ 0,8 mm máx. ajuste	270° 270°	+/– 0,8	+/– 0,6
	360° 360°	–	+/– 0,8

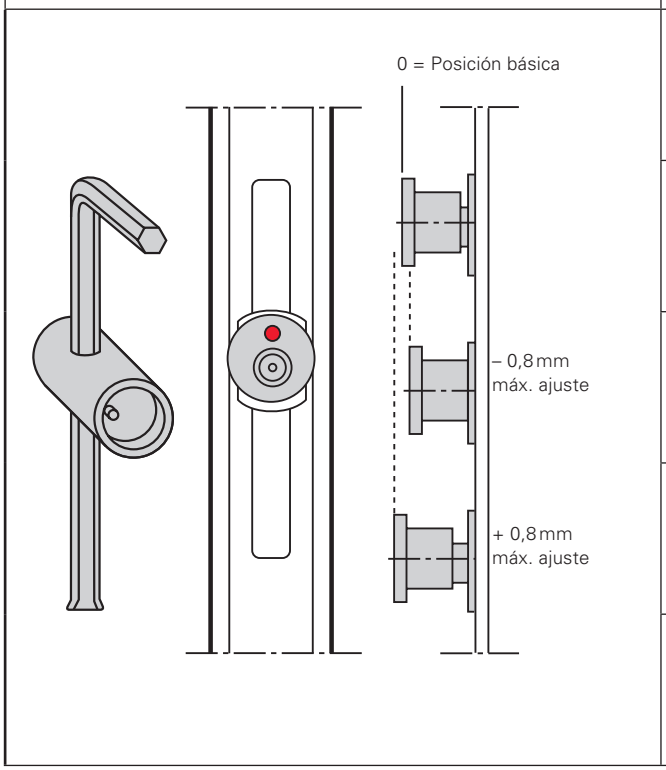

Lado de bisagra K	Lado de bisagra A
Soporte de compás	**Soporte de compás**
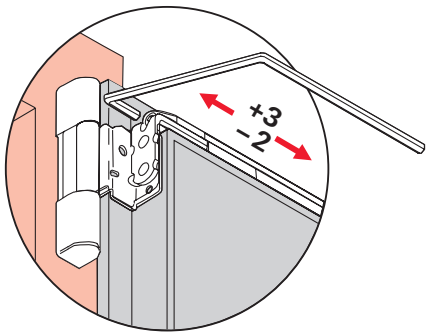	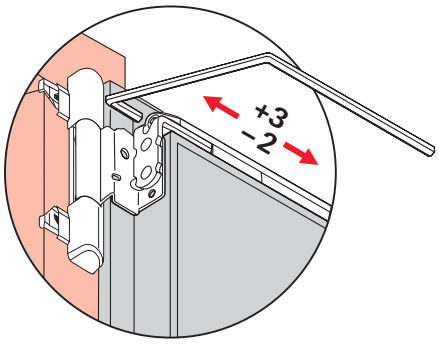
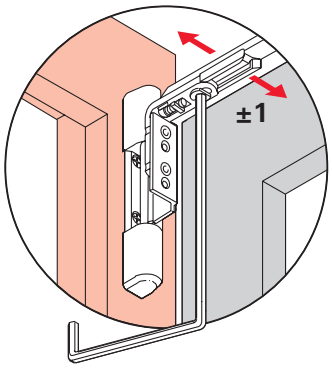	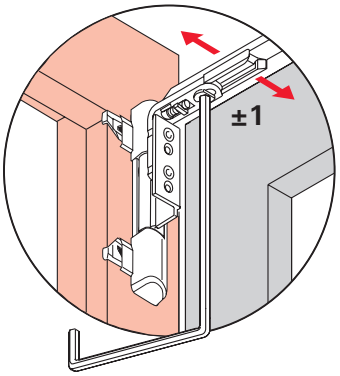
Pernio angular	**Pernio angular**
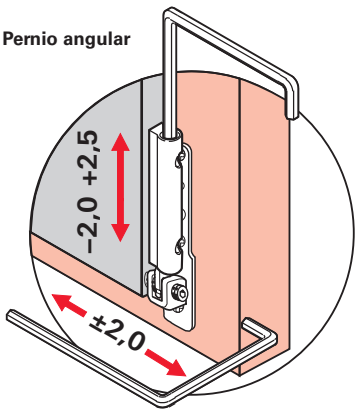	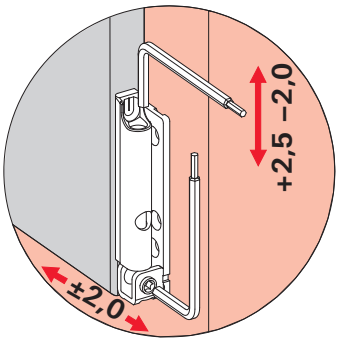
	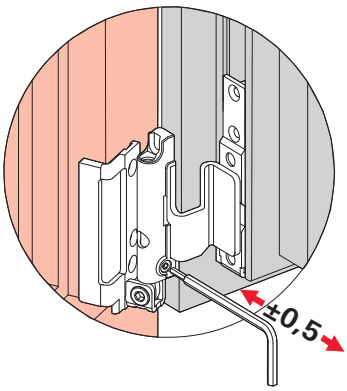

Las ventanas fabricadas con herrajes Roto presentan una alta calidad.
Esto significa: un gran confort de manejo, un perfecto funcionamiento y una larga vida útil.

Es un requisito fundamental para el funcionamiento y la suavidad de marcha del herraje la observación de nuestras prescripciones sobre el tamaño y el peso de la hoja, así como de nuestras instrucciones generales sobre la responsabilidad civil del producto.

El funcionamiento y el estado de los herrajes deberán comprobarse en base a los siguientes criterios:

- Marcha suave
- Fijación de los herrajes
- Desgaste de las piezas
- Deterioro de los herrajes

Marcha suave

La marcha suave del herraje puede comprobarse a través de la manilla de la ventana. El momento de bloqueo y desbloqueo de la ventana está fijado con un valor de máx. 10 Nm según DIN 18055. La comprobación se puede hacer con una llave dinamométrica.
La suavidad de marcha puede mejorarse añadiendo **grasa/aceite** o reajustando los herrajes. Los herrajes Roto oscilo-batientes posibilitan una regulación en 2 o hasta 3 lados. Un reajuste erróneo o inadecuado de los herrajes pueden afectar en el funcionamiento de la ventana.

Fijación de los herrajes

El funcionamiento de la ventana y su seguridad dependen de la fijación del herraje. Deberán comprobarse la resistencia y la colocación de cada tornillo en ventanas de madera y PVC. Si hay indicaciones de que, por ejemplo, se hayan soltado tornillos o arrancado cabezas de tornillos, estos deberán apretarse o sustituirse inmediatamente por unos nuevos.

Desgaste de las piezas

Todos los componentes fundamentales del herraje deberán lubricarse con **aceite o grasa** como mínimo una vez al año, tal y como muestra la ilustración (ver derecha).

Deterioro de los herrajes

Las piezas de los herrajes deterioradas deberán sustituirse, especialmente cuando se trate de piezas principales del conjunto. Los herrajes deberán limpiarse exclusivamente con un paño suave y productos de limpieza suaves, de PH neutro y diluidos en agua. No emplear nunca productos de limpieza abrasivos o agresivos o que contengan ácido. Estos podrían producir deterioro en los herrajes.

De las presentes recomendaciones no pueden desprenderse derechos, sino que su aplicación se orienta en cada caso individual.
Roto Frank AG recomienda a los fabricantes de ventanas que realice un contrato de mantenimiento con su cliente final.

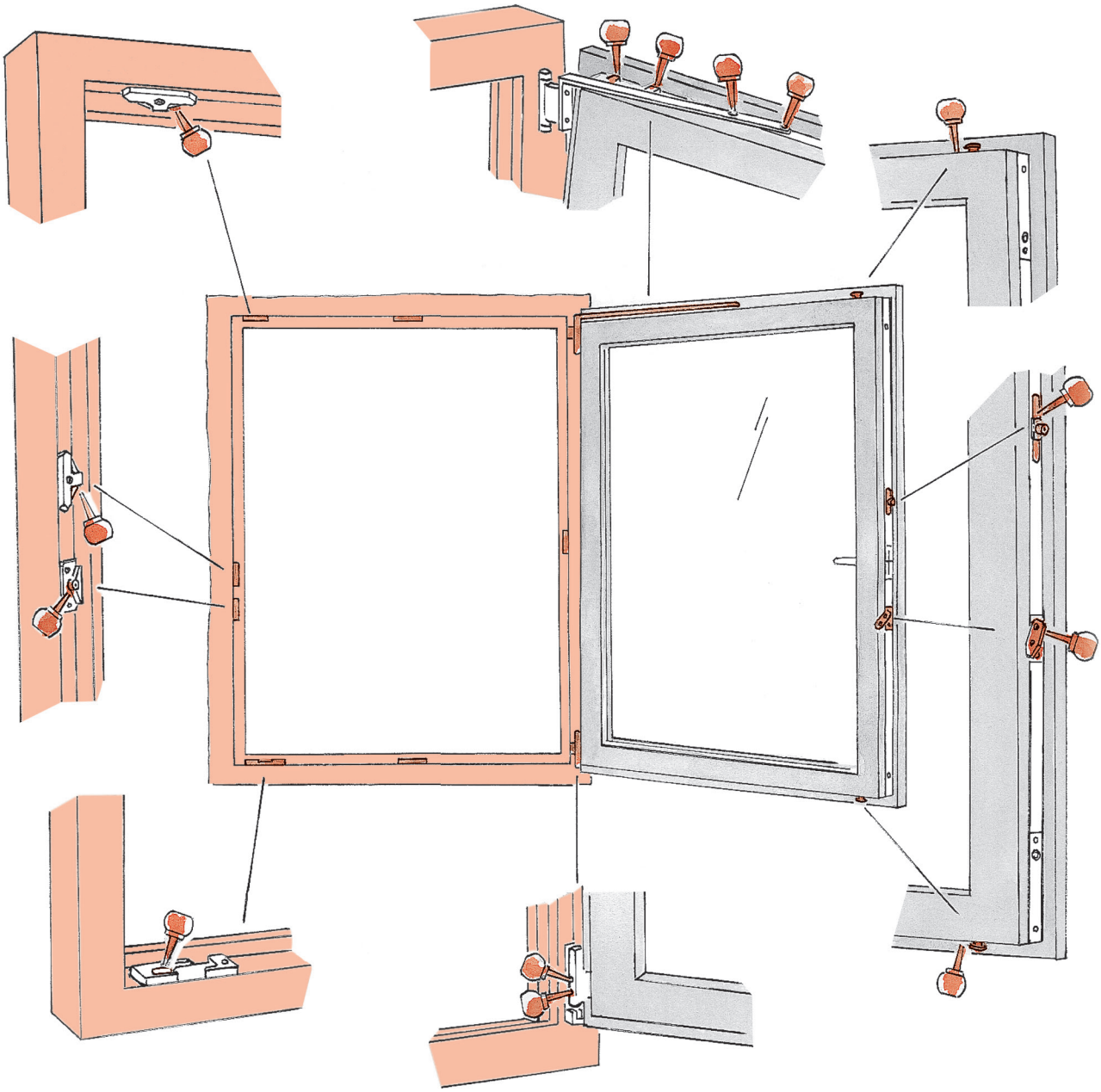

Mantenimiento

Mediante una lubricación regular con **grasa o aceite**(*) (al menos una vez al año) de todos los componentes relevantes de la hoja y del marco, mantendrá la suavidad de marcha de los herrajes Roto y los protegerá contra un desgaste prematuro. Los cerraderos de seguridad necesitan grasa regularmente para evitar un desgaste innecesario. Además deberá comprobar el estado de los tornillos.

(*) Por favor, sólo usan grasas o aceites sin ácidos y sin resinas de distribuidore especializados.

Los tornillos aflojados o las cabezas de tornillos demolidas deben sustituirse inmediatamente por una persona especializada.

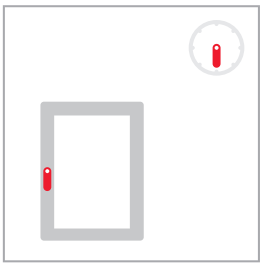

Cerrada

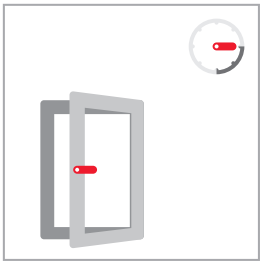

Abierta

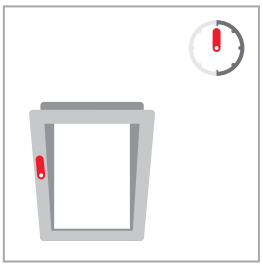

Abatible

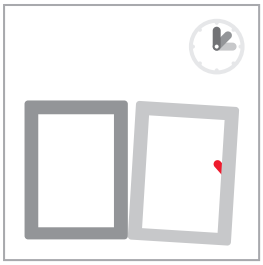

Evitar falsa maniobra!

Corrediza en línea:

Alto nivel de comodidad y optimización del espacio

El sistema de puertas y ventanas corredizas facilita un uso optimizado del espacio a la vez que ofrece comodidad gracias a su sistema de apertura mediante el deslizado de la hoja. In-line Sliding ofrece numerosas soluciones especialmente adaptadas a las necesidades del mercado.

Desde una hoja pequeña hasta una superficie de vidrio grande.

El principio modular de Roto permite numerosas opciones de diseño. Todos los componentes pueden combinarse fácilmente entre sí, de acuerdo con las necesidades individuales de seguridad, comodidad y diseño.

Gran variedad de productos para cubrir todas las necesidades.

Para cualquiera de las composiciones posibles escoja el nivel de seguridad que desee mediante los bulones de champiñón, gancho, picos de loro, etc.

Ruedas para cada necesidad

Las ruedas con una capacidad elevada de carga son la base para un deslizamiento elegante y sencillo de las hojas, ya que permiten un funcionamiento uniforme y suave. La gama de productos incluye ahora una versión regulable en altura y con rodamiento de aguja, adecuado para pesos de hoja de hasta 200 kg.

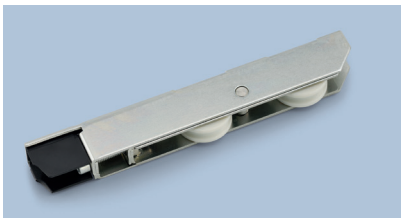

Nueva rueda para corrediza que posibilita un deslizamiento suave para hojas de hasta 200 kg.

Nueva familia de manillas para puertas y ventanas corredizas.

Las manillas de diseño elegante de RotoLine incorporan tecnología y diseño. Los componentes premontados permiten una instalación rápida y fácil.
La nueva línea de manillas, además, convence por su gran variedad: numerosas manillas están disponibles tanto para exterior como para interior, en diversos y atractivos colores.

Manillas exteriores: manilla con llave o version de manilla más uñero

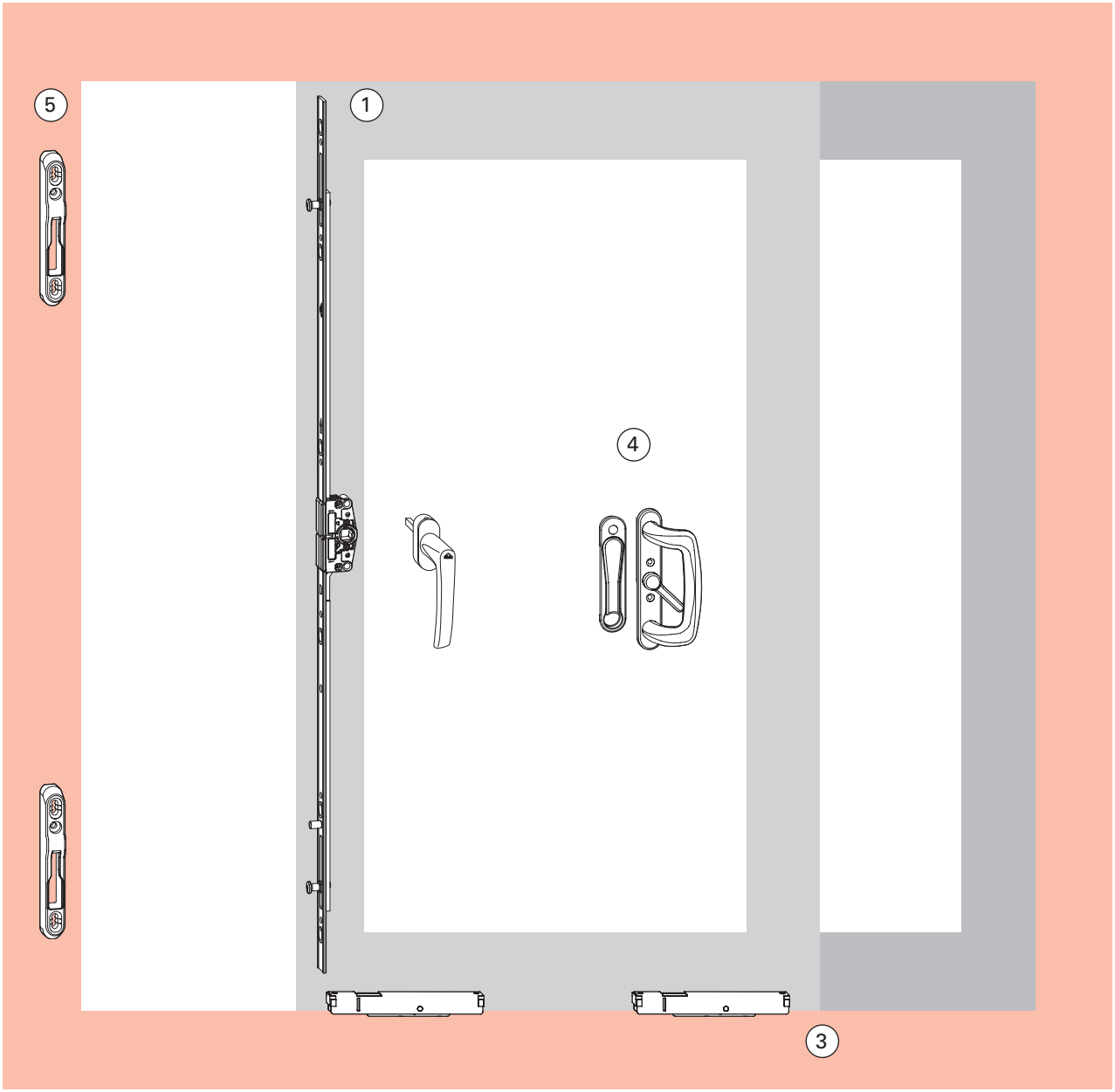

Nr.	Descripción	Ver página
1	Cremona	54-55
3	Rodamientos	55
4	Manilla	56, 57, 58,59
	Accesorios	60

1. Cremonas

Cremona monopunto

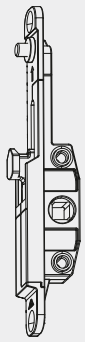

Cremona Monopunto AG 10 mm

Rango de aplicación/mm	Largo/mm	Bulones	Código
240-800	240	1	765437

Acción simple con bulón ajustable

Cremona aguja 7 mm

Rango de aplicación/mm	Largo/mm	Bulones	Código
400 – 600	400	2	628429
601 – 800	600	2	628430
801 – 1000	800	2	628431
1001 – 1200	1000	3	628432
1201 – 1800	1200	3	628433
1801 – 2900	1800	4	628434

Cremona aguja 17 mm

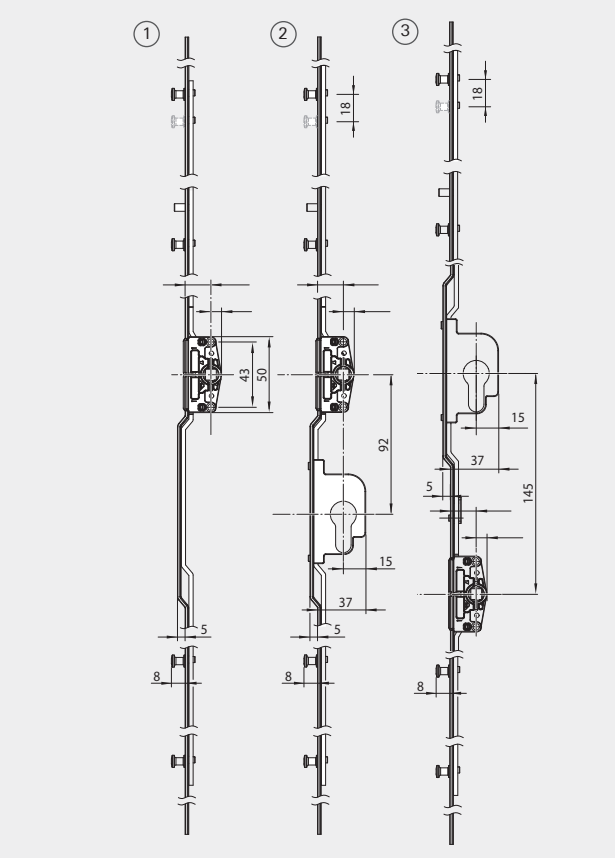

1 Cremona aguja 17 mm

Rango de aplicación/mm	Largo/mm	Bulones	Código
240 – 400	240	2	628482
401 – 600	400	2	628483
601 – 800	600	2	628484
801 – 1000	800	2	628495
1001 – 1200	1000	3	628496
1201 – 1800	1200	3	628497
1801 – 2900	1800	4	628498

2 Cremona aguja 17 mm, con cerradura / Cilindro abajo

Rango de aplicación/mm	Largo/mm	Bulones	Código
1800 – 2900	1800	4	628499

3 Cremona aguja 17 mm, con cerradura / Cilindro arriba

Rango de aplicación/mm	Largo/mm	Bulones	Código
1801 – 2500	1800	4	772745

Cremona aguja 25 mm

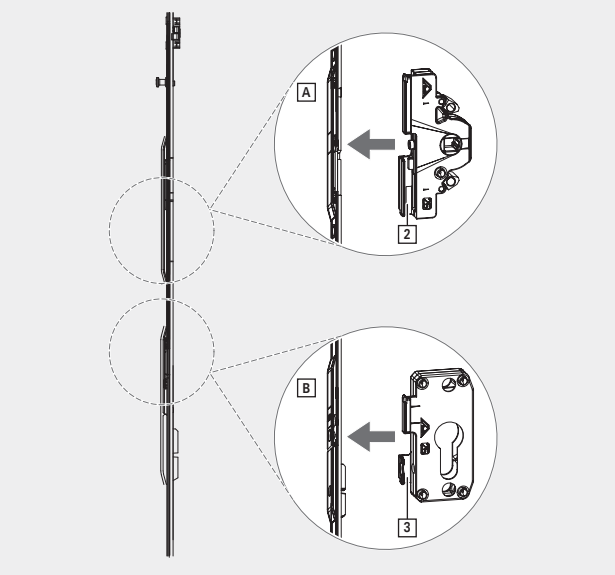

Cremona aguja 25 mm, con cerradura

Rango de aplicación/mm	Largo/mm	Bulones	Código
600 – 3000	2200	4	894792
		+ CAJA MECANISMO	787675
		+ CAJA CILINDRO	767656

Cilindros

Medida	Código
31x31	640068
40x40	632590

Llaves Virgenes

Descripción	Código
Llave Virgen	632626

3. Rodamientos

Ruedas simples

Descripción		Ancho	Alto	Peso	Carril	Código
Rodamiento simple de altura fija con cuerpo de plástico / para perfil H 105.373	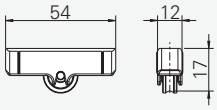	12 mm	17 mm	50 Kg		637616
Rodamiento simple de altura fija con cuerpo de plástico Para perfil 105.135/105.322	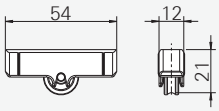	12 mm	21 mm	50 Kg		637617

Ruedas tándem

Descripción		Ancho	Alto	Peso	Carril	Código
Ruedas tándem stándar ajustables, rodamiento de bolas Para perfil hoja 105.373	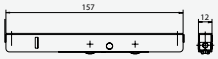	12mm	19 - 26 mm	100 Kg		765294
Ruedas tándem stándar ajustables, rodamiento de bolas Para perfil hoja 105.135/105.322	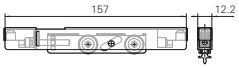	12,2 mm	19 - 26 mm	120 Kg		615951
Ruedas tándem estándar ajustables, rodamiento de bolas Para perfil hoja 105.135/105.373	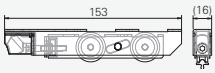	16mm	23,5 - 28,5mm	200 Kg		603430

R2.5 V

Calzos para ruedas tándem 200 kgs

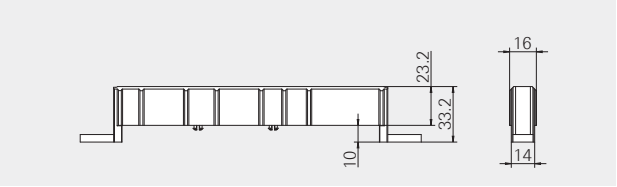

Set calzos P007 621100

70-Hoja 1053210 / L. CD90

Contenido

2 calzos

4 tornillos

4. Manillas

Manillas RotoLine

Manilla interior

Manilla exterior

Sin cerradura con accionador

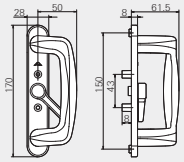

Color	Código
Plata R01.5	613222
Blanco R 07.2	613226
Marrón R 04.1	613224
Negro R 06.2	613225

Sin cerradura, placa larga y accionador

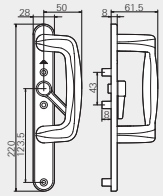

Color	Código
Plata R01.5	613230
Blanco R 07.2	613234
Marrón R 04.1	613232
Negro R 06.2	613233

Con cerradura y accionador

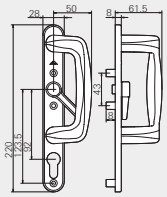

Cólor	Código
Plata R01.5	613239
Blanco R 07.2	613243
Marrón R 04.1	613241
Negro R 06.2	613242

Uñero

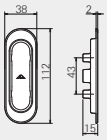

Color	Código
Plata R01.5	613183
Blanco R 07.2	605543
Marrón R 04.1	613185
Negro R 06.2	605551

Utilice el kit de accesorios
*Según profundidad del perfil

Ver Pagina 56

Utilice el kit de accesorios
*Según profundidad del perfil

Ver Pagina 56

Utilice el kit de accesorios
*Según profundidad del perfil

Ver Pagina 56

Tirador sin cerradura

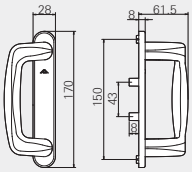

Color	Código
Plata R01.5	613187
Blanco R 07.2	613191
Marrón R 04.1	613189
Negro R 06.2	613190

Utilice el kit de accesorios
*Según profundidad del perfil

Ver Pagina 56

Utilice el kit de accesorios
*Según profundidad del perfil

Ver Pagina 56

Utilice el kit de accesorios
*Según profundidad del perfil

Ver Pagina 56

Tirador con cerradura y accionador

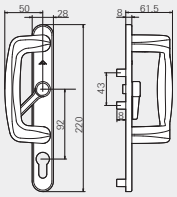

Color	Código
Plata R01.5	613203
Blanco R 07.2	613217
Marrón R 04.1	613215
Negro R 06.2	613216

|

Utilice el kit de accesorios
*Según profundidad del perfil

Ver Pagina 56

Kits de accesorios manillas RotoLine Corrediza

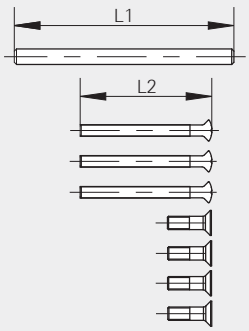

Kit Accesorios

Profundidad del perfil de la hoja (mm)	L1 (mm)	L2 (mm)	Código
58 – 67	90	70	613179
38 – 47	70	50	613181

Función de los diferentes tornillos

Para atornillar el interior y el exterior de las manillas entre sí.

Para la fijación del tirador a la placa.

Manillas Pop-up estándar 26,5/d=8

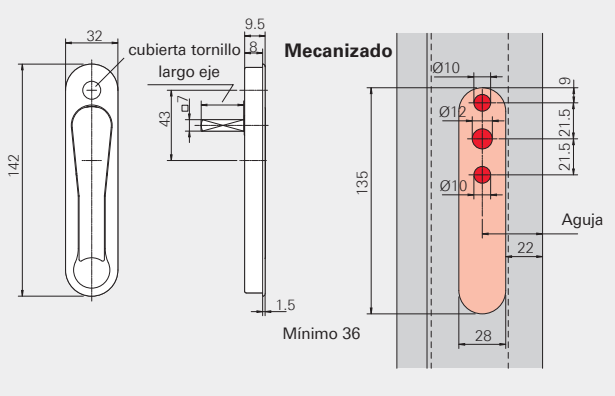

Manilla Pop-up, Eje 26 mm

Color	Código
Blanco RAL 9016 R 07.2	570810
Gris R 01.1	637963
Negro R 06.1	614295
Marron R 04.1	595613

Manilla Roto Line 114mm con roseta

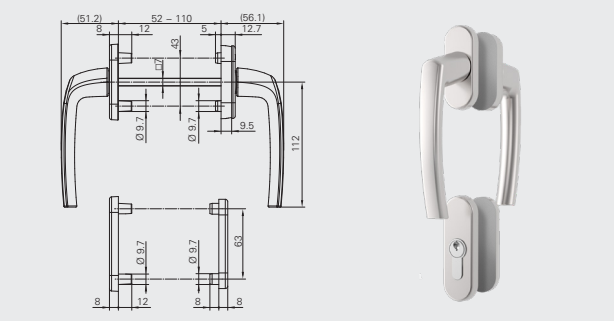

30 Manillas	Samba	Roto Line 100mm
Color	Código	Código
Blanca	639813	228237
Negra		794348
Plata	639815	228292
Marron	639814	228235

Manilla Roto Line 160 mm

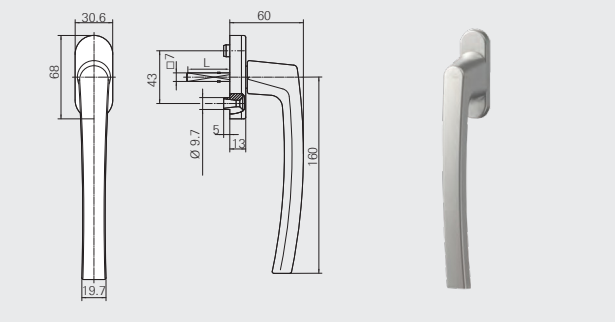

Manilla Roto Line 160 mm

Color	Logo	Medida	Código
Blanca	Si	35x160	211596
Negra	Si	35x160	794352
Plata	Si	35x160	211598

Manilla Roto Line 200 mm

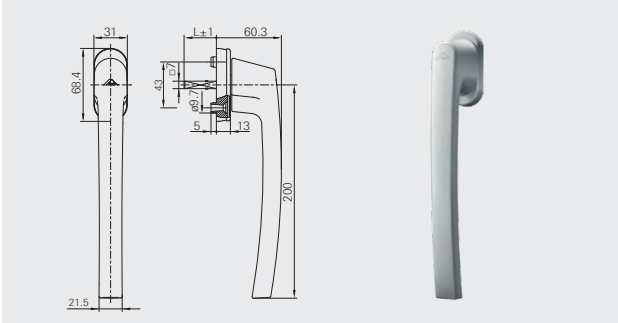

Manilla Roto Line 200 mm

Color	Logo	Medida	Código
Blanca	Si	37x200	780578
Negra	Si	37x200	786715
Plata	Si	37x200	780549

Manillas

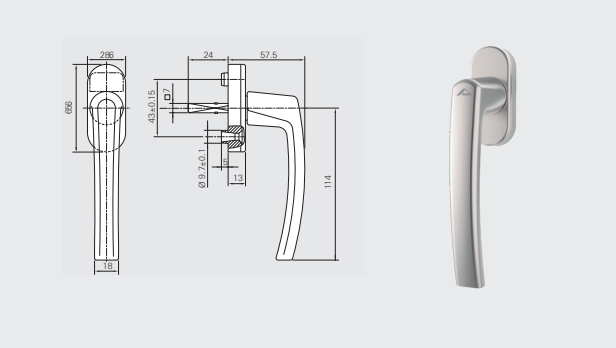

Manilla	Samba 32mm	Roto Line 30mm
Color		Código
Blanco R 07.2	639698	2033350
Negro R 06.2		2043562
Plata R 01.1	639704	227897
Marrón R 04.1	639701	482542
Titán R 01.3	639715	227781
Dorado		227911

Manilla Roto Line con Llave

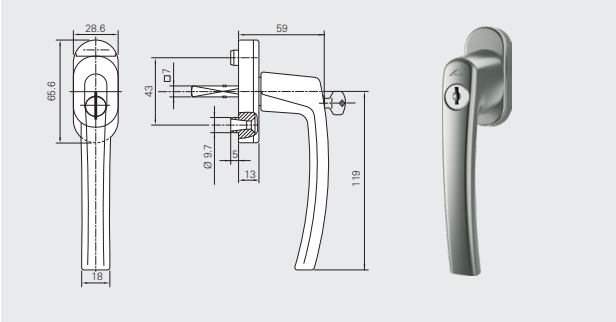

Manilla c/llave	Samba 32mm	Roto Line 35mm
Color		Código
Blanca	639718	227876
Negra		794358
Marron	639721	228042
Titan	639744	227871

Manilla Roto Line Plana

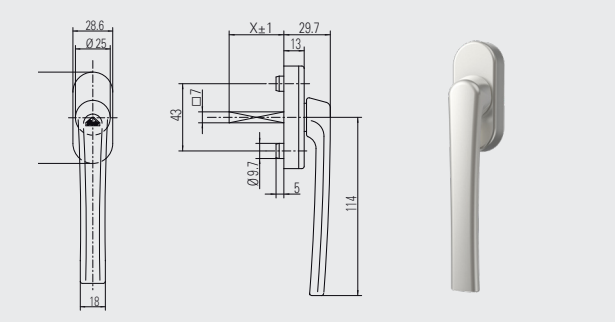

Manilla Roto Line Plana	
Color	Código
Blanca	336110
Negra	794355
Plata	336112
Marron	485764

5. Cerraderos

Descripción	Poliamida	Metalico	Metalico
Veka SL CD Hoja 105.322	771376	834431	629560
Veka SL CD Hoja 105.321	771376	834431	629560
Veka SL58CD	771376	834431	629560

Accesorios

Buffer stop

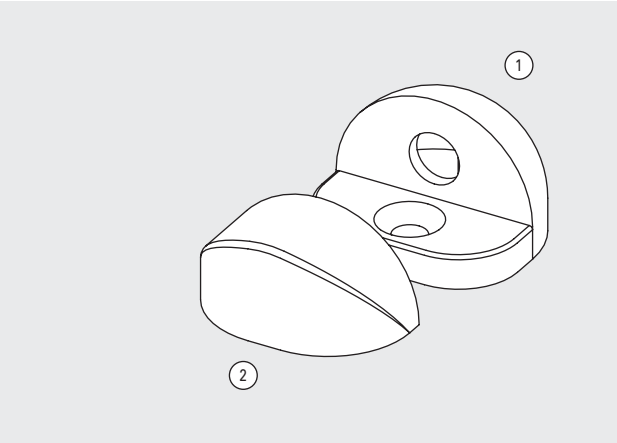

(1) + (2) Buffer stop (incluye pieza de goma, sin tornillos)	
Color	Código
negro, RAL 9005 R 06.2	335555
blanco traffic, RAL 9016 R 07.2	317250

(2) Pieza de goma	
Color	Código
negro, RAL 9005 R 06.2	317252

Anti-falsa maniobra

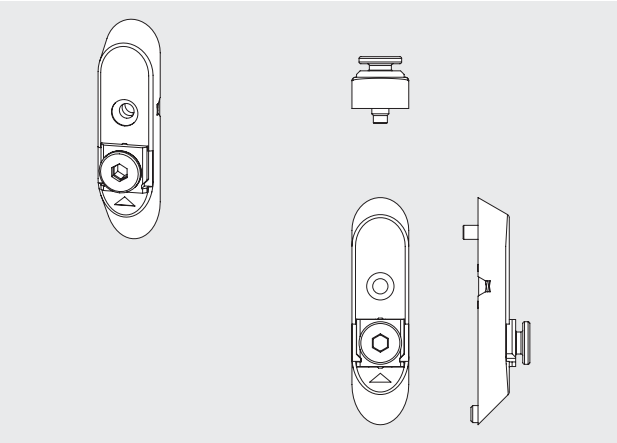

Anti-falsa maniobra	343733

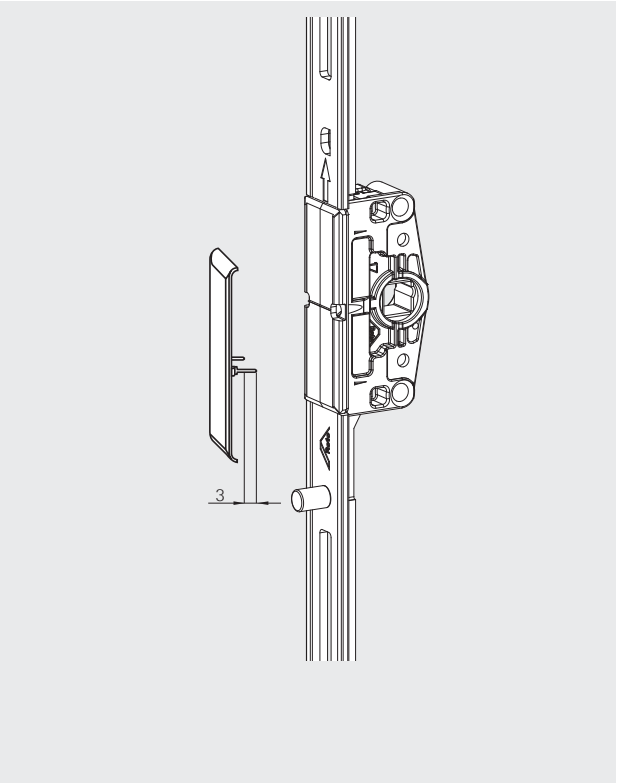

Info-clip		
Impresión	**Color primario**	
Blank	R06.2 negro	230694
Blank	R07.1/2 blanco	230696
Impresión UniColor	R06.2 negro	230692
Impresión UniColor	R07.1/2 blanco	230695
Impresión BiColor	R07.1/2 blanco	230697

Rango de aplicación:
Aplicables a todas las cremonas de acción simple.

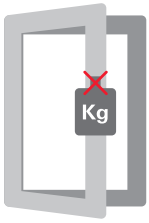

No cargar la hoja con pesos adicionales.

No poner objetos entre la hoja y el marco.

¡Riesgo de lesiones!
En la apertura entre la hoja y el marco existe un riesgo de lesiones a presión. No poner la mano entre la hoja y el marco.

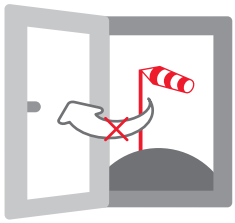

Si existen corrientes de aire nunca dejar la hoja abierta en posición practicable.

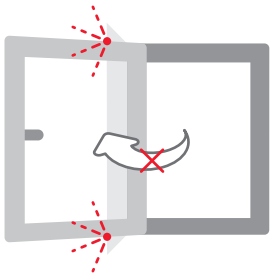

No presionar la hoja.

¡Peligro de caído!
Evitar la posición practicable de la hoja, donde niños o personas amenazadas tienen acceso a la ventana. Colocar seguro de nivel contra falsa maniobra o una manilla con llave.

Puerta

Para puertas herméticamente cerradas

Puerta

Para puertas bien cerradas

Argumentos de peso

Una puerta de calidad se caracteriza porque, incluso después de muchos años, aún continúa cerrándose de forma segura. Un factor importante: la selección de un marco adecuado. Roto es el gran especialista en cierres para puertas, umbrales, bisagras y muchos otros componentes para conectar marco y herraje de una puerta. Gracias a la generación de cierres DoorSafe 600, Roto ofrece una completa gama de marcos con sistema de cierre múltiple de aguja de 25mm.

Roto DoorSafe
Doble Cierre: combinación de dos puntos de cierre

Diseño de acero inoxidable

La generación de cierres Roto DoorSafe 600 ofrece la mayor resistencia contra la corrosión y un gran atractivo estético. Los nuevos módulos de parteluz y los sistemas de ajuste en acero inoxidable pulido son argumentos de peso, a lo que se le añade su gran resistencia

Cierre combinado de Roto-DoorSafe

¿Qué es lo que mantiene una puerta permanentemente cerrada? Un encaje perfecto, un sistema de cierre duradero y una fuerte cerradura de fácil manejo con poco esfuerzo. Para ello, el cerrojo y su conexión, la más fuerte del mercado, aúnan fuerzas en el cierre combinado Roto DoorSafe.

Puertas de salida de emergencias y antipánico – Cerradas cuando se suponen que tienen que estar cerradas

Roto DoorSafe también ofrece puertas antipánico de confianza (DIN EN 1125) y puertas de salida de emergencias (DIN EN 179). El nuevo cierre combinado hace que las puertas estén bien cerradas.

Cerradero de seguridad compuesto de acero
Un cierre seguro necesita una perfecta unión. Especialmente los cerraderos de seguridad Roto Door save, le ayudarán a optimizar la resistencia y seguridad de su puerta principal

Roto DoorLine – la fortaleza para su puerta

Diseñadas según aplicaciones específicas y con materiales de gran calidad, las bisagras de puerta principal de Door-Line garantizan el ajuste perfecto de la puerta al marco gracias a su ajuste 3D, ofreciendo una gran compresión de la junta.

Las ventajas de un vistazo

- Elección flexible de tipos de cierre, debido a las dimensiones de montaje
- Cierre en la hoja pasiva (fijo)
- Aperturas para la fijación de la manilla
- Simple automatización de la producción

Las ventajas de un vistazo:

- Máxima compresión de la goma para la impermeabilidad con el exterior
- Seguridad para todas las aplicaciones: con llave o con cierre con la manilla, desde 25 mm de profundidad
- Seguridad permanente, incluso con puertas deformadas
- Para puertas principales, puertas secundarias, salida de emergencia y anti-pánico

La flexibilidad que fascina a los fabricantes de puertas

Todos los cilindros y cerraduras están basados en un mismo diseño, lo que permite seleccionar una configuración de seguridad para cada necesidad, sin que sean precisos complicados cambios en la producción.
Además, el diseño modular reduce los costes de almacenamiento, ya que se requiere de una menor cantidad de piezas distintan para su producción.
Como resultado, la nueva generación de cerraduras le permiten aumentar la productividad y la rentabilidad.

Puerta H650 / C500 / Falso Compas

Despiece de herraje

1. Cerradura		
Descripción		Código
OP. A: Aguja 28 prolongable H650 (ACC. Manual)		2003448
11. Angulo de Cambio		260272
OP. B: Aguja 35 C500 (ACC. Cilindro)		776505
8. Base Falso Compás		331488
9. Falso Compás K		
	Mano	12/20-213
	I	787375
	D	787376
10. Soporte Compás K3/100		859172
10a. Eje Soporte Compás		834705
13. Bisagra K3/100		263858
15. Pernio K3/100		787208
7. Bisagra Intermedia Regulable		563843

Embellecedores	Blanco	Negro	Plata	Marrón	Titán	Dorado
Compás	788410	821926	788403	788407	788404	788405
Soporte compás	861167	862558	861148	861154	861155	861160
Pernio	788426	821924	788419	788423	788420	788421
Base pernio	788418	821925	788411	788415	788412	788413
Bisagra	788434	821923	788427	788431	788428	788429

3. Cerradero bulón		
Perfil	Ranura ala inclinacion	Código
Veka SL Euro Wiew 70	13/20 0°	332438
4. Cilindros		**Ver pagina 66**
5. Cerradero central		
Perfil	Derecha	Izquierda
Veka SL Euro Wiew 70	390 854	390853

6. Manillas	OP.A	OP.B
Color	Código	Código
Blanca	319 954	340484
Marrón	340 317	340322
Titán	333 215	340486
Negro	319 955	340485
Dorado	319 953	340321

12 Prolongadores		OP.A
SRH/mm	SRW/mm	Código
2200-2400	200	633956
2401-2600	400	637587
2601-2800	200	633956
2601-2800	400	637587
2801-3000	400	637587
2801-3000	400	637587
14. Pletina		350401

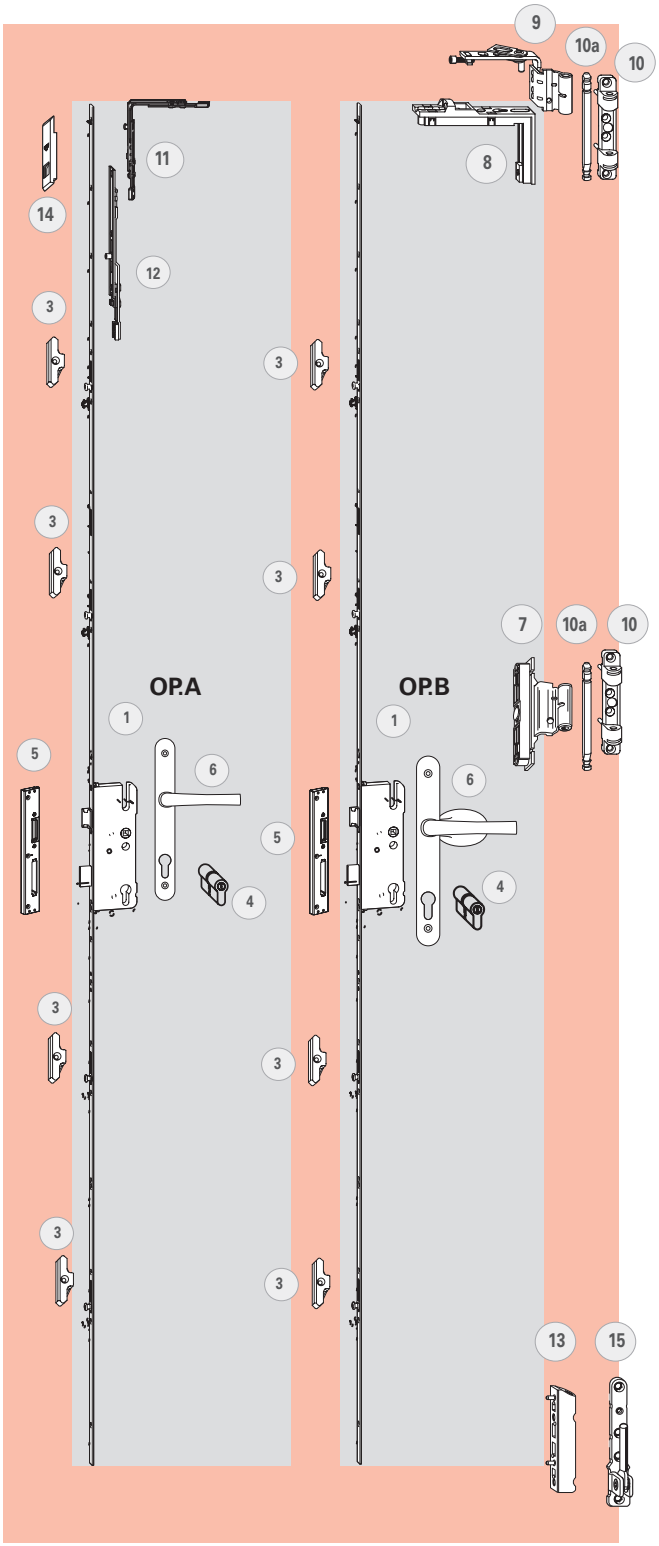

Puerta H650 / C500 / Bisagra 3D

Despiece de herraje

1. Cerradura	
Descripción	Código
OP. A: Aguja 28 prolongable H650 (ACC. Manual)	2003448
11. Angulo de Cambio	260272
OP. B: Aguja 35 C500 (ACC. Cilindro)	776505

2. Bisagras 3D						
150P	Peso	Altura Solape	Plata	Negro	Blanco	Marrón
Recta	110Kg	14-17,5	2028271	799873	738083	738097
PS23	Peso	Altura Solape	Plata	Negro	Blanco	Marrón
Curva	80Kg	14-17,5	2028260	782925	492520	492519
PS27	Peso	Altura Solape	Plata	Negro	Blanco	Marrón
Curva	120Kg	14-17,5	2028262	784711	492575	492574

3. Cerradero bulón		
Perfil	Ranura ala inclinacion	Código
Veka SL Euro Wiew 70	13/20 0°	332438

4. Cilindros	Ver pagina 66

5. Cerradero central		
Perfil	Derecha	Izquierda
Veka SL Euro Wiew 70	390854	390853

6. Manillas	OP.A	OP.B
Color	Código	Código
Blanca	319954	340484
Marrón	340317	340322
Titán	33215	340486
Negro	319955	340485
Dorado	319953	340321

12 Prolongadores		OP.A
SRH/mm	SRW/mm	Código
2200-2400	200	633956
2401-2600	400	637587
2601-2800	200	633956
2601-2800	400	637587
2801-3000	400	637587
2801-3000	400	637587

7. Pletina	350401

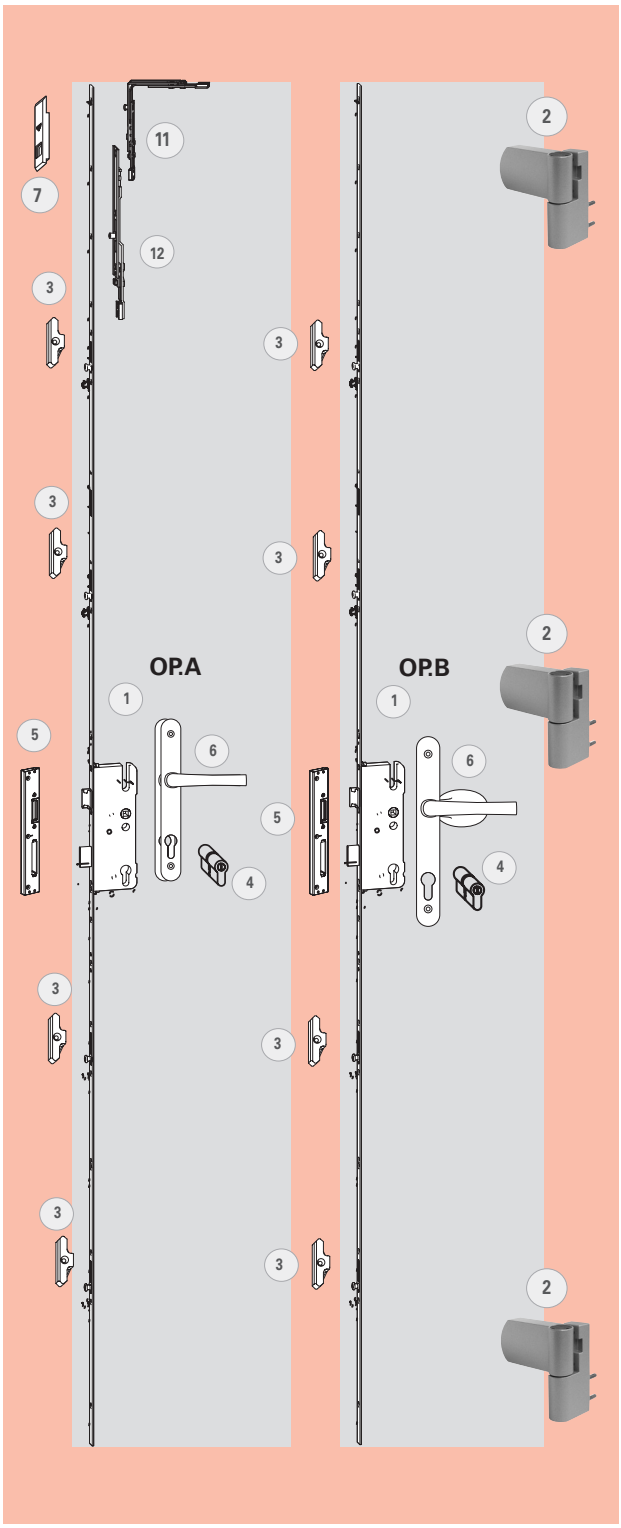

1. Cerradero Pasador		
Perfil	Ranura a la inclinacion	Código
Veka SL 13 50-58	13/20 0°	263783

2. Pasador Canal de Herraje	305638
3. Cerradero Batiente	260359
4. Pasador Puerta	388354

5. Cerradero Inversor		
Perfil	Derecha	Izquierda
Veka SL 13 50-58	442056	442055

2. Bisagras 3D

150P	Peso	Altura Solape	Plata	Negro	Blanco	Marrón
Recta	110Kg	14-17,5	2028271	799873	738083	738097
PS23	Peso	Altura Solape	Plata	Negro	Blanco	Marrón
Curva	80Kg	14-17,5	2028260	782925	492520	492519
PS27	Peso	Altura Solape	Plata	Negro	Blanco	Marrón
Curva	120Kg	14-17,5	2028262	784711	492575	492574

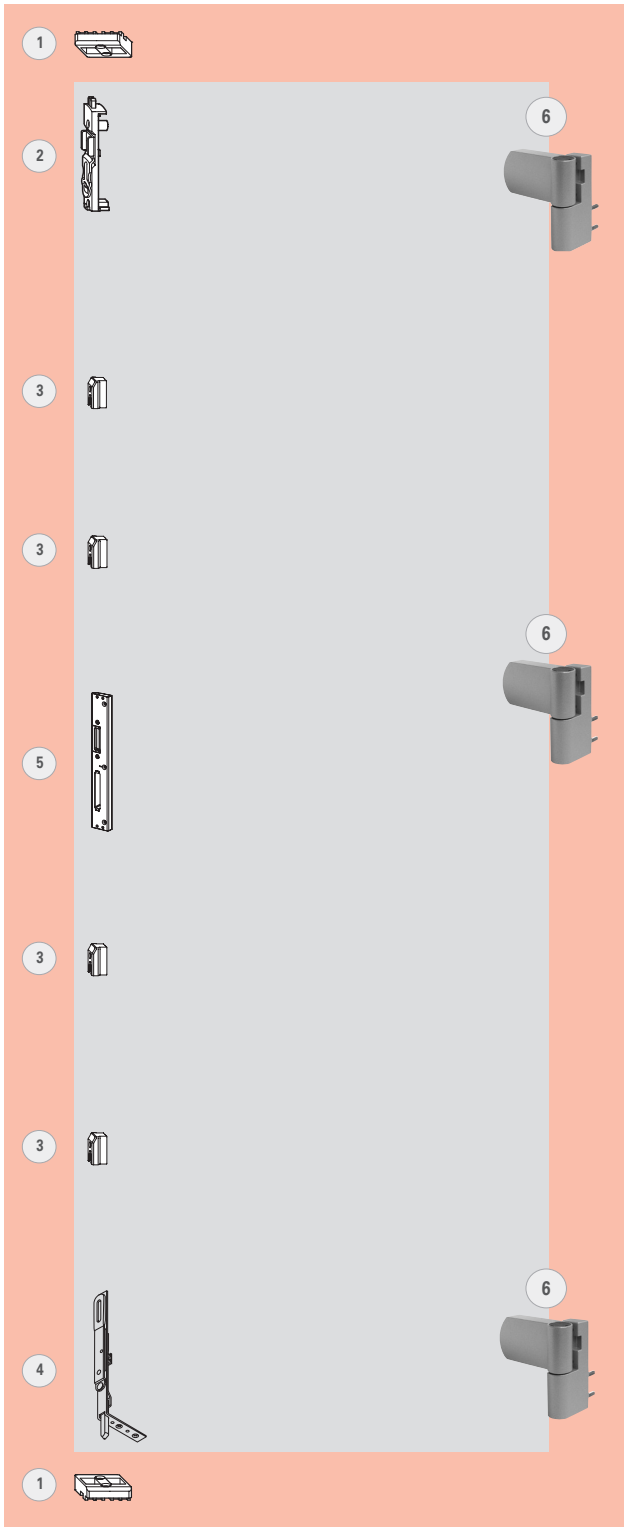

Puerta Segunda Hoja con Cremona de Rebajo

Despiece de herraje

2. Angulo de Cambio	260272
3. Cremona de Rebajo	633303
4. Pletina	634047

6. Bisagras 3D

150P	Peso	Altura Solape	Plata	Negro	Blanco	Marrón
Recta	110Kg	14-17,5	2028271	799873	738083	738097

PS23	Peso	Altura Solape	Plata	Negro	Blanco	Marrón
Curva	80Kg	14-17,5	2028260	782925	492520	492519

PS27	Peso	Altura Solape	Plata	Negro	Blanco	Marrón
Curva	120Kg	14-17,5	2028262	784711	492575	492574

12 Prolongadores		**OP.A**
SRH/mm	SRW/mm	Código
2200-2400	200	633956
2401-2600	400	280343
2601-2800	200	633956
2601-2800	400	280343
2801-3000	400	633934
2801-3000	400	280343

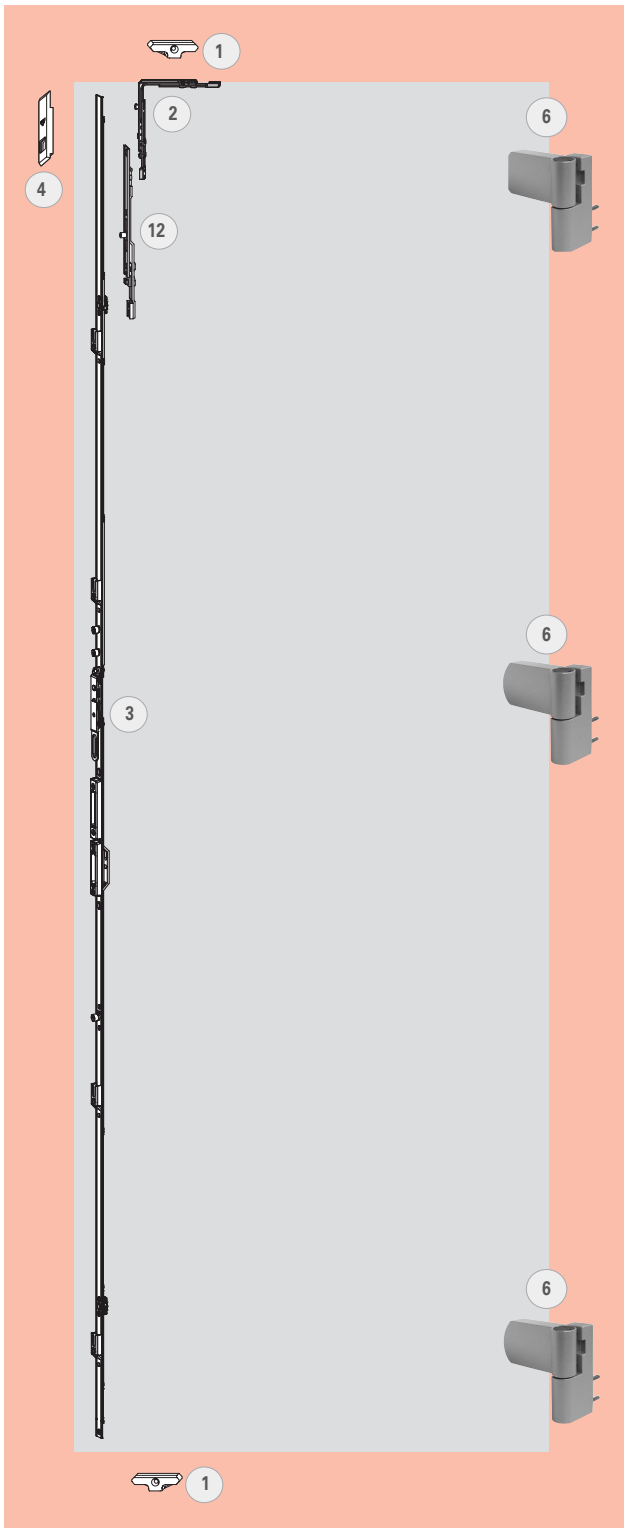

Cerradura Central Doorbase 240

Color	Código
Aguja 25	449872
Aguja 30	451239
Aguja 35	449873

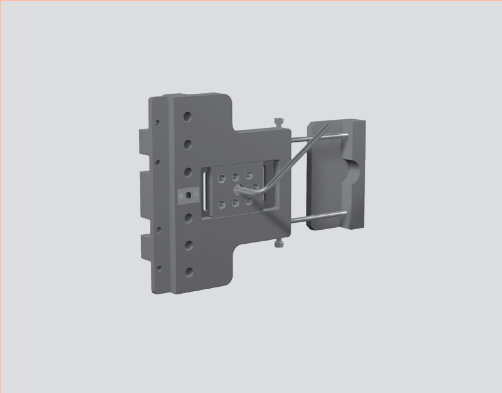

Plantillas Bisagra PS23, PS27, P150

Color	Código
PS23	447048
PS27	447050
P150	628066

Cilindros

Medida	Código
31/31	640068
40/40	632590

Llaves Virgenes

Descripción	Código
Llave Virgen	632626

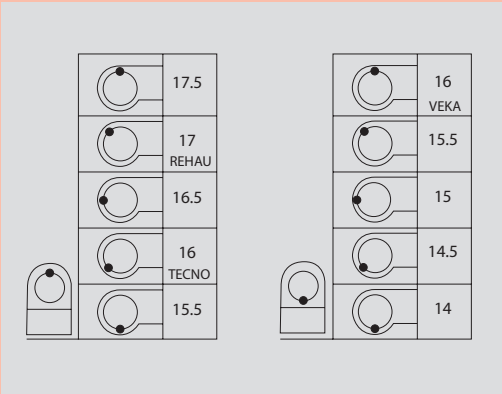

Regulacion Bisagras PS23 / PS27 / P150

Para todos los desafíos, el sistema de herraje óptimo:

Roto AluVision | Soluciones para ventanas y puertas de aluminio

Roto NX | El sistema de herraje oscilo-batienete más vendido en el mundo para ventanas y puertas balconeras

Roto Patio | Sistema de herraje para ventanas y puertas corredizas

Roto Door | La completa gama de componentes para puertas permanentemente herméticas

MTS/textract Dated: December 2024. Subject to change.
© 2024 Roto Frank AG ® Roto is a registered trademark